audio-technica

AT-LT10

唱頭蓋

使用說明書

Traditional Chinese

安全須知

雖然本產品採用安全設計，但使用不當仍可能引起事故。為防範事故於未然，使用本產品時請務必遵守下記事項。

- 請將本產品放在兒童接觸不到的地方，以免意外吞嚥螺絲和墊圈，或造成產品損壞。
- 請勿將本產品用於安裝唱機唱頭以外的其他任何用途。
- 請勿將本產品放置在日照直射處、靠近暖氣設備的地方，或高溫、高濕度或大量灰塵的地方。
- 請勿嘗試分解或改造本產品。
- 請勿使本產品受到強烈衝擊。

各部位名稱

使用本產品前，請先熟悉本產品各個部位之名稱。

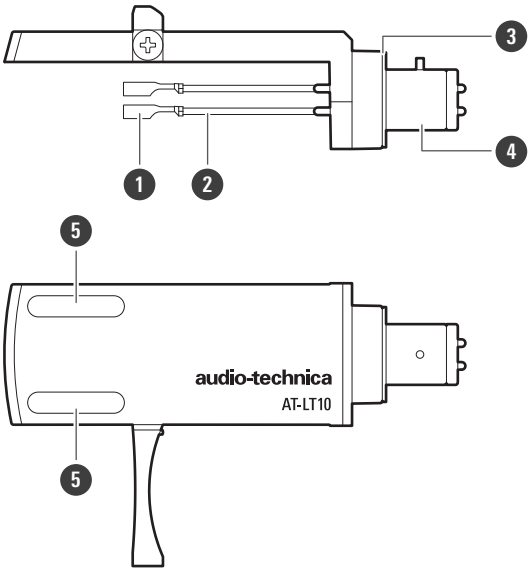

1. 導線接頭
2. 導線
3. 橡皮墊圈
4. 接頭
5. 螺絲孔

如何安裝

本產品為唱頭蓋，用於含螺紋安裝孔的唱頭。連接不含螺紋安裝孔的唱頭時，請另購合適長度尺寸的螺絲及螺帽。

1 使用隨附的安裝螺絲及塑料墊圈，將唱頭（另售）安裝至唱頭蓋上，並輕輕擰緊螺絲以便調整唱頭位置。

- 通常連接唱頭時，應使螺絲由上方進入唱頭蓋。
- 請參閱唱頭的使用說明書。

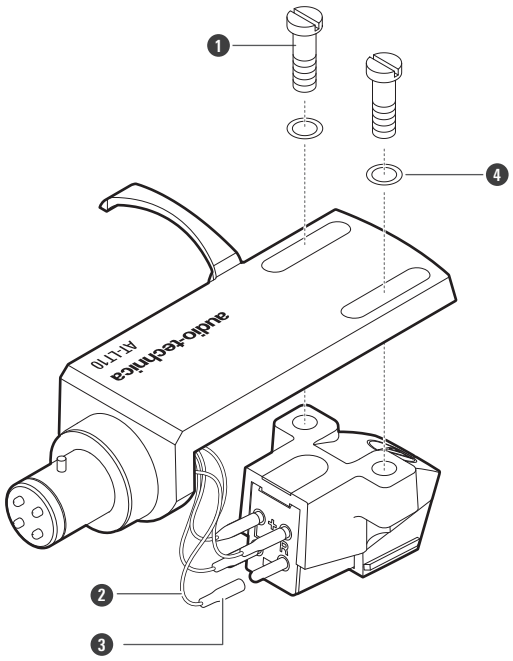

1. 安裝螺絲
2. 導線
3. 導線接頭
4. 塑料墊圈

2 將導線接頭滑入唱頭連接處。

- 請勿加熱。
- 使用鑷子、小虎口鉗及非磁性一字螺絲起子安裝唱頭蓋及唱頭。
- 如果導線接頭鬆弛，請稍微將其壓整塑形再連接。

導線的配線圖（正視圖）

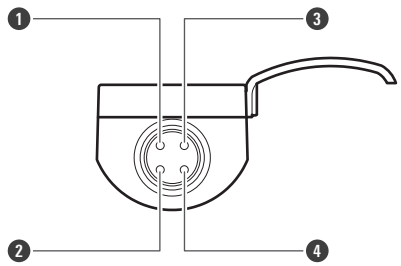

1. 白色（左聲道/+）

❷ 藍色 (左聲道/-)
❸ 紅色 (右聲道/+)
❹ 綠色 (右聲道/-)

3 使用非磁性一字螺絲起子轉鬆安裝螺絲並調整超距。

- 部分唱頭會釋放強大磁力，因此建議使用非磁性一字螺絲起子。
- 請參閱唱盤機及唱臂的使用說明書。

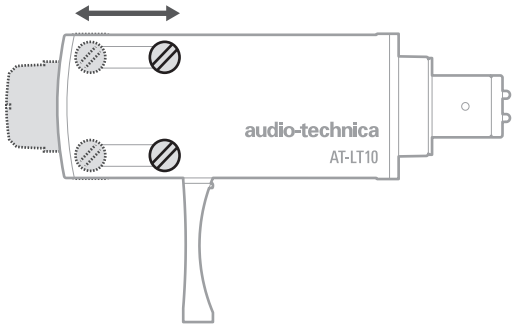

若您不確定超距調整是否正確

請將超距對齊唱盤機附屬唱頭的唱針尖位置。

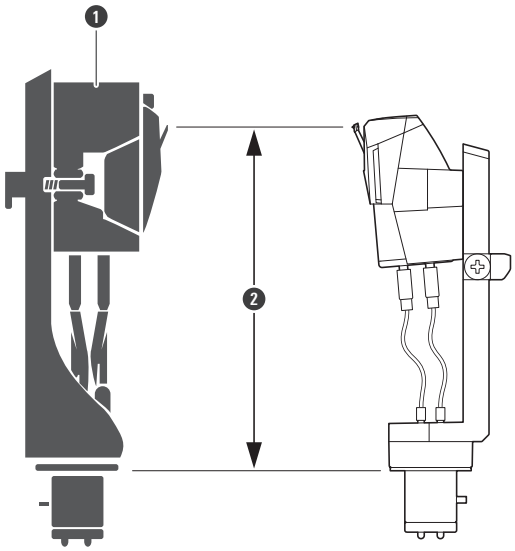

❶ 唱盤機附屬唱頭
❷ 請儘可能對齊此距離

4 調整完成之後，將安裝螺絲完全擰緊。

5 將唱頭蓋裝回唱盤機的唱臂。

6 請參閱唱盤機的使用說明書並調整唱臂平衡、針壓及抗滑力。

尺寸

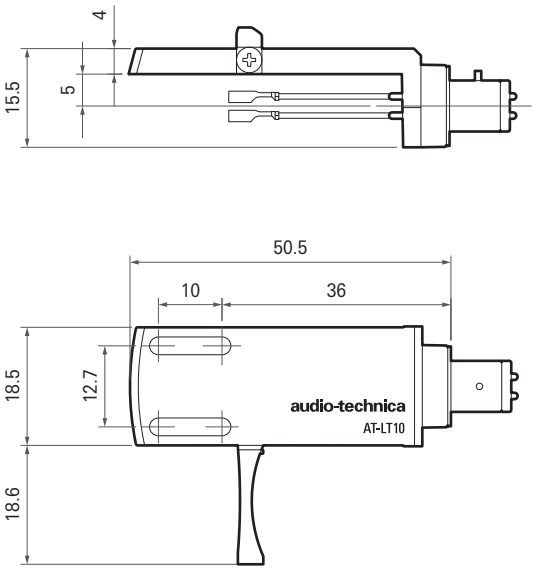

（単位：mm）

規格

材質	鋁（唱頭蓋本體、接頭）
導線	OFC
重量（不含唱頭安裝螺絲）	約10.7g（含導線）、約10.0g（不含導線）
尺寸（不含接頭和突起部位）	15.5mm×18.5mm×50.5mm（高×寬×深）
附屬品	唱頭安裝螺絲（M2.6）（8.0mm×2、10.0mm×2）、塑膠墊圈×2、唱頭蓋支架

- 本產品因改良而有變更時，恕不另行通知。

株式会社オーディオテクニカ
〒194-8666 東京都町田市西成瀬2-46-1
www.audio-technica.co.jp

Audio-Technica Corporation
2-46-1 Nishi-naruse, Machida, Tokyo 194-8666, Japan
www.audio-technica.com
©2024 Audio-Technica Corporation
Global Support Contact: www.at-globalsupport.com
351708171-10-01 ver.1 2024.07.15