ATH-AVC200

取扱説明書 ATH-AVC200
ダイナミックヘッドホン

Instruction booklet ATH-AVC200
Dynamic headphones

Manuel d'utilisateur ATH-AVC200
Casque dynamique

Benutzerhandbuch ATH-AVC200
Dynamische Kopfhörer

Libretto di istruzioni ATH-AVC200
Cuffie dinamica

Manual de instrucciones ATH-AVC200
Auriculares dinámicos

Инструкция по эксплуатации ATH-AVC200
Динамические наушники

취급설명서 ATH-AVC200
다이나믹 헤드폰

使用说明书 ATH-AVC200
动圈耳机

使用說明書 ATH-AVC200
動圈耳機

お買い上げいただきありがとうございます。
ご使用の前にこの取扱説明書を必ずお読みのうえ、正しくご使用ください。
また、いつでもすぐ読める場所に保管しておいてください。

Thank you for purchasing these headphones. Before using these headphones, please read through these operating instructions to ensure that you will use the headphones correctly. Also, please keep in a location that is read any time soon.

Nous vous remercions d'avoir acheté ces écouteurs. Avant de commencer, veuillez lire soigneusement ces instructions pour utiliser correctement les écouteurs. Aussi, s'il vous plaît garder dans un endroit qui est lu de si tôt.

Vielen Dank für den Kauf dieses Kopfhörers. Lesen Sie vor der Verwendung dieses Kopfhörers die Bedienungsanleitung sorgfältig, um eine richtige Verwendung sicherzustellen. Also, halten Sie bitte in einem Ort, der in absehbarer Zeit gelesen wird.

Grazie per aver acquistato queste cuffie. Prima dell'uso, leggere le seguenti istruzioni di funzionamento per assicurarsi di utilizzare correttamente le cuffie. Inoltre, si prega di tenere in una posizione che viene letta in qualunque momento presto.

Gracias por adquirir estos auriculares. Antes de usar estos auriculares, lea detenidamente estas instrucciones de funcionamiento para garantizar que los use correctamente. También, por favor, tenga en un lugar que se lee en el corto plazo.

Спасибо за приобретение этих наушников! Перед использованием наушников, пожалуйста, прочтите настоящую инструкцию по эксплуатации, чтобы Вы могли пользоваться ими правильно. Кроме того сохраните настоящую инструкцию в доступном месте, чтобы можно было в любое время обратиться к ней.

이 헤드폰을 구입해 주셔서 감사합니다. 이 헤드폰을 올바로 사용하려면, 헤드폰을 사용하기 전에 이 사용 설명서를 자세히 읽어주십시오. 또한 언제든지 읽을 수있는 장소에 보관 해 두십시오.

感谢您购买本耳机。确保您能正确使用，使用产品前请仔细阅读本使用说明书，并请妥善保管。

感謝您購買本耳機。確保您能正確使用，使用產品前請仔細閱讀本使用說明書，並請妥善保管。

アフターサービスについて
本製品をご家庭用として、取扱説明や接続・注意書きに従ったご使用において故障した場合、保証書記載の期間・規定により無料修理をさせていただきます。
修理ができない製品の場合は、交換させていただきます。お買い上げの際の領収書またはレシートなどは、保証開始日の確認のために保証書と共に大切に保管し、修理などの際は提示をお願いします。

お問い合わせ先（電話受付 / 平日9：00〜17：30）
製品の仕様・使いかたや修理・部品のご相談は、お買い上げのお店または当社窓口およびホームページのサポートまでお願いします。
●お客様相談窓口（製品の仕様・使いかた） 0120-773-417
（携帯電話・PHSなどのご利用は 03-6746-0211）
FAX：042-739-9120 Eメール：support@audio-technica.co.jp
●サービスセンター（修理・部品） 0120-887-416
（携帯電話・PHSなどのご利用は 03-6746-0212）
FAX：042-739-9120 Eメール：servicecenter@audio-technica.co.jp
●ホームページ（サポート） www.audio-technica.co.jp/atj/support/

株式会社オーディオテクニカ
〒194-8666 東京都町田市西成瀬2-46-1
http://www.audio-technica.co.jp

audio-technica

Manufactured by: Audio -Technica Corp.
2-46-1 Nishi-naruse, Machida, Tokyo 194-8666, Japan

©2015 Audio-Technica Corp.

●Global Support Contact: www.at-globalsupport.com

中国大陆客户联系资料
代理商：广州市德讯贸易有限公司
地址：广州市越秀区中山二路31号鸿瑞大厦908室
电话：+86 (0)20 - 37619291
生产标准：GB8898-2011, GB13837-2012
原产地：台湾桃园市 出版日期：2015年 2月

香港及澳門地區客戶聯絡資料
總代理：鐵三角(大中華)有限公司
地址：香港九龍紅磡民裕街51號凱旋工商中心第二期9樓K室
電話：+852 - 23569268

台灣地區客戶聯絡資料
進口廠商：台灣鐵三角股份有限公司
地址：32050 桃園市中壢區過嶺里福達路二段322巷6號
服務專線：0800 - 774488
原產地：台灣

382415480

日本語

安全上の注意

本製品は安全性に充分な配慮をして設計していますが、使いかたを誤ると事故が起こることがあります。事故を未然に防ぐために下記の内容を必ずお守りください。

⚠ 警告	この表示は「取り扱いを誤った場合、使用者が死亡または重傷を負う可能性があります」を意味しています。
⚠ 注意	この表示は「取り扱いを誤った場合、使用者が傷害を負う、または物的損害が発生する可能性があります」を意味しています。

⚠警告

●自動車、バイク、自転車など、乗り物の運転中は絶対に使用しないでください。交通事故の原因となります。
●周囲の音が聞こえないと危険な場所（踏切、駅のホーム、工事現場、車や自転車の通る道など）では使用しないでください。

⚠注意

●耳をあまり刺激しない適度な音量でご使用ください。長時間、大音量で聞くと聴力に悪影響を与えることがあります。
●肌に異常を感じた場合は、すぐにご使用を中止してください。
●分解や改造はしないでください。
●ハウジングとアームの間に、指などを挟まないようにご注意ください。

使用上の注意

●ご使用の際は、接続する機器の取扱説明書も必ずお読みください。
●本製品を使用時に万一メモリーなどが消失しても、当社では一切責任を負いません。
●交通機関や公共の場所では、他の人の迷惑にならないよう、音量にご注意ください。
●接続する際は、必ず機器の音量を最小にしてください。
●乾燥した場所では耳にピリピリと刺激を感じることがあります。これは人体や接続した機器に蓄積された静電気によるものでヘッドホンの故障ではありません。
●強い衝撃を与えないでください。
●直射日光の当たる場所、暖房器具の近く、高温多湿やほこりの多い場所に置かないでください。また水がかからないようにしてください。
●本製品は長い間使用すると、紫外線（特に直射日光）や摩擦により変色することがあります。
●本製品に無理な力を加えた状態で放置しないでください。変形する恐れがあります。
●コードは必ずプラグを持って抜き差ししてください。
コードを引っ張ると断線や事故の原因になります。
●コードをラックや家具などに巻き付けたり、挟んだりしないでください。

●コードを延長する場合は、別売のヘッドホン延長コードをお買い求めください。
●φ6.3/φ3.5mmステレオジャック以外のヘッドホン端子の機器と接続する場合は、適切な変換プラグアダプターをお買い求めください。

English

Caution!
- Never use the headphones while driving a car, riding a motorcycle or bicycle or operating any other vehicle.
- Do not use the headphones in places where the inability to hear ambient sound presents a serious risk (such as at railroad crossings, train stations, construction sites or on roads where vehicles and bicycles are traveling).
- To prevent damage to your hearing, do not raise the volume too high. Listening to loud sound for an extended period may cause temporary or permanent hearing loss.
- Discontinue use if skin irritation results from direct contact with the product.
- Do not disassemble, modify or attempt to repair the headphones.
- Be careful to avoid pinching yourself between the housing and arm of the product.
- To ensure compatibility and correct usage, always consult the user manual of any device before connecting the headphones to it.
- Audio-Technica will not be liable in any way for any loss of data in the unlikely event that such losses should occur while using this product.
- On public transport systems or in other public places, keep the volume low so as not to disturb other people.
- Please minimize the volume on your audio device before connecting the headphones in order to avoid hearing damage from sudden exposure to excessive volume.
- When using this product in a dry environment, you may feel a tingling sensation in your ears. This is caused by static electricity accumulated on your body, not by a headphone malfunction.
- Do not subject the headphones to strong impact.
- Do not store the headphones under direct sunlight, near heating devices or in a hot, humid or dusty place. Do not allow the headphones to get wet.
- When this product is used for a long time, the headphones may become discolored due to ultraviolet light (especially direct sunlight) or wear.
- Please do not expose the headphones to excessive stress or pressure, which could result in damage or deformation.
- Connect/disconnect the cable by holding the plug. Pulling directly on the cable can result in a broken wire and the risk of electric shock.
- Do not wrap the cable around a rack, furniture or other object. Do not allow the cable to be pinched.
- Lengthening the headphone cable requires a separate extension cable available from your dealer.
- Be sure to purchase the appropriate conversion plug adaptor when connecting the headphones to equipment with other than a 3.5 mm / 6.3 mm stereo headphone jack.

Français

AVERTISSEMENT!
- Ne jamais utiliser le casque en conduisant une voiture, une moto ou un vélo, ou au volant de tout autre véhicule.
- Ne pas utiliser le casque dans des endroits où l'incapacité à écouter les bruits ambiants présente un grave danger (comme près d'un passage à niveau, dans une gare, un chantier ou sur une route où roulent des véhicules et des vélos).
- Afin de ne pas endommager votre audition, ne montez pas le volume trop haut. Ecouter à un volume sonore trop élevé pendant une période prolongée peut causer une perte temporaire ou permanente de l'audition.
- Cesser l'utilisation en cas d'irritation de la peau provenant du contact avec le produit.
- Ne pas tenter de démonter ou de modifier le produit.
- Attention de ne pas vous pincer entre la coque et la structure du produit.
- Pour garantir la compatibilité et une utilisation correcte, toujours consulter le mode d'emploi d'un appareil avant d'y brancher le casque.
- Audio-Technica n'est pas responsable en cas de perte de données lors de l'utilisation de ce produit.
- Dans les transports en commun ou les autres lieux publics, baisser le volume afin de ne pas déranger les autres personnes.
- Baisser le volume sur l'appareil audio avant de brancher le casque afin d'éviter une détérioration de l'audition en raison d'une exposition soudaine à un volume excessif.
- Lorsque vous utilisez ce produit dans un environnement sec, il se peut que vous ressentiez un picotement dans les oreilles. Cela est causé par l'électricité statique accumulée sur votre corps, non par un dysfonctionnement du casque.
- Ne pas soumettre le casque à un choc violent.
- Ne pas ranger le casque en plein soleil, à proximité d'appareils de chauffage ou dans un endroit chaud, humide ou poussiéreux. Veiller à ne pas mouiller le casque.
- L'utilisation prolongée de ce produit risque de provoquer la décoloration des pièces du casque du fait de la lumière ultraviolette (particulièrement les rayons directs du soleil) ou de l'usure.
- Ne pas exercer de tension ou pression excessive sur le casque sous peine de l'endommager ou de le déformer.
- Brancher/débrancher le cordon en le tenant par sa fiche. Tirer directement sur le cordon peut provoquer la rupture du fil et présenter un risque d'électrocution.
- Ne pas enrouler le cordon autour d'un casier, meuble ou autre objet, ni le pincer.
- Pour prolonger le cordon, il est nécessaire d'acheter une rallonge pour casque en option.
- Veiller à acheter la fiche adaptatrice de conversion adéquate lors du branchement du casque sur un appareil doté d'une prise de casque stéréo autre que φ 3,5 mm ou φ6,3 mm.

Italiano

Avvertenza!
- Non usare mai la cuffia alla guida di un'automobile, motociclo o bicicletta o conducendo qualsiasi altro veicolo.
- Non usare la cuffia in luoghi nei quali l'impossibilità di udire costituisce un grave pericolo (come passaggi a livello e stazioni ferroviarie, cantieri o strade nelle quali circolano veicoli e biciclette).
- Per evitare lesioni uditive, non regolare il volume a un livello eccessivo. Ascoltare audio a volume elevato per periodi prolungati può causare la perdita temporanea o permanente dell'udito.
- Interrompere l'uso nel caso in cui si verifichi un'irritazione della pelle da contatto diretto con il prodotto.
- Non smontare o modificare.
- Prestare attenzione a non pizzicarsi fra il padiglione e l'archetto del prodotto.
- Per verificare compatibilità e correttezza d'uso, consultare sempre il manuale di ogni apparecchiatura prima di collegarla alla cuffia.
- Audio-Technica non potrà essere ritenuta responsabile nella remota ipotesi che dovesse verificarsi una qualsiasi perdita di dati in concomitanza con l'uso del prodotto.
- Nei trasporti pubblici o in altri luoghi aperti al pubblico, tenere il volume basso per non disturbare gli altri.
- Per evitare lesioni uditive dovute all'esposizione improvvisa a volume elevato, prima di collegare la cuffia abbassare al minimo il volume dell'apparecchio audio.
- Quando si usa questo prodotto in un ambiente secco, si potrebbe avvertire una sensazione di formicolio negli orecchi. Ciò è dovuto all'elettricità statica accumulata sul corpo e non si tratta di un malfunzionamento della cuffia.
- Non sottoporre la cuffia a forti urti.
- Non conservare la cuffia alla luce solare diretta, vicino ad apparecchi di riscaldamento o in ambienti caldi, umidi o polverosi. Fare in modo che la cuffia non si bagni.
- Nel tempo, parti della cuffia potrebbero sbiadire per effetto della luce ultravioletta (specialmente se esposte alla luce solare diretta) o dell'uso.
- Per evitare guasti o deformazioni, non schiacciare o comprimere eccessivamente la cuffia.
- Collegare/scollegare il cavo afferrando la presa spinotto. Tirando direttamente il cavo potrebbe rompersi un filo e presentarsi il rischio di una scossa elettrica.
- Non avvolgere il cavo intorno a rack, mobili o altri oggetti, né pizzicarlo.
- Se è necessario un cavo più lungo, acquistare un cavo opzionale di prolunga della cuffia.
- Per collegare la cuffia ad apparecchiature con presa diversa dal tipo jack stereo 3,5 mm/6,3 mm, acquistare l'apposito adattatore.

Русский

Меры предосторожности
- Никогда не используйте наушники во время вождения автомобиля, мотоцикла или велосипеда, а также любого другого транспортного средства.
- Не используйте наушники в местах, где неспособность слышать внешние шумы может подвергнуть Вас серьезному риску (например, на железнодорожных переездах, железнодорожных станциях, стройках или на дорогах, по которым ездят автомобили и велосипеды).
- Во избежание ущерба для органов слуха не повышайте громкость до чрезмерно высоких уровней. Воздействие громких звуков на протяжении длительного времени может привести к обратимой или необратимой потере слуха.
- Прекратите использование наушников, если прямой контакт с изделием приводит к появлению раздражения на коже.
- Не разбирайте наушники, не вносите изменений в их конструкцию и не пытайтесь ремонтировать наушники.
- При использовании будьте осторожны, чтобы не защемить кожу между корпусом наушников и дугой крепления чашек.
- Чтобы убедиться в совместимости и правильном использовании наушников, всегда сверяйтесь с инструкцией по эксплуатации любого устройства, прежде чем подключить к нему наушники.
- Audio-Technica не несет никакой ответственности за потерю данных в маловероятном случае возникновения подобных потерь во время использования настоящего изделия.
- В общественном транспорте и других общественных местах устанавливайте низкий уровень громкости, чтобы не беспокоить окружающих.
- Пожалуйста, перед подключением наушников к аудиоустройству устанавливайте минимальный уровень громкости во избежание повреждения слуха в результате внезапного воздействия чрезмерно громкого звука.
- При использовании изделия в условиях низкой влажности возможно появление ощущения звона в ушах. Это обусловлено эффектом статического электричества, накопленного на Вашем теле, и не является признаком неисправности наушников.
- Не подвергайте наушники сильным ударным воздействиям.
- Не оставляйте наушники под прямым солнечным светом, вблизи нагревательных приборов или в местах с высокой температурой, влажностью и запыленностью. Не допускайте контакта наушников с водой.
- При длительном использовании изделия возможно изменение его цвета под действием ультрафиолетового света (особенно при использовании под прямыми солнечными лучами) или в результате износа.
- Пожалуйста, не подвергайте наушники воздействию чрезмерных нагрузок или давления, что может привести к их повреждению или деформации.
- При подсоединении/отсоединении кабеля держитесь за штекер. Приложение усилия непосредственно к кабелю может привести к его поломке и поражению электротоком.
- Не наматывайте кабель вокруг стоек, мебели или других предметов.
  Не допускайте защемления кабеля.
- Для увеличения длины кабеля наушников воспользуйтесь отдельным удлинительным кабелем, который можно приобрести в местах продажи наушников.
- Обязательно приобретите подходящий переходник при подключении наушников к оборудованию, не оснащенному гнездом диаметром 3,5 или 6,3 мм для штекера стереофонических наушников.

简体中文

安全及注意事项
- 在驾驶汽车、骑摩托车或自行车或操作任何其他机动车时，切勿使用耳机。
- 在不能听到周围声音会构成严重危险的地方（例如在铁路交叉口、火车站、建筑工地或有机车和自行车行驶的道路上），请勿使用耳机。
- 为防止您的听力受损，请勿将音量开得太高。长时间听响亮的声音可能导致暂时性或永久性听力丢失。
- 如配戴后皮肤因接触产品而出现过敏征状，应立即停止使用。
- 请勿拆卸或改造耳机。
- 小心不要在本产品外壳和臂之间夹到自己。
- 为确保兼容及正确使用，在连接耳机到任何装置之前，务必阅读装置的使用说明书。
- 鐵三角公司并不会为以任何方式连接到本产品后，而出现的任何资料数据的损失负担责任。
- 在公共交通系统或其他公共场所，请调低音量以不会干扰到他人。
- 在连接耳机之前，请将音频设备的音量调到最低，以免突发的过大音量导致听力受损。
- 当在干燥环境中使用本产品时，耳朵可能会有刺麻感。这是因您身上积聚静电造成的，不是因为耳机不良。
- 请勿使耳机受到强烈撞击。
- 不要将耳机存放在直射阳光下、暖气设备附近或湿热或多尘的地方。不要弄湿耳机。
- 长时间使用本产品后，听筒部分可能会因紫外线（特别是直射阳光）或磨损而变色。
- 请勿使耳机受过大应力或压力，否则可能导致损坏或变形。
- 请抓住插头插拔导线。直接拉扯导线可能导致电线损坏和触电危险。
- 请勿将电线缠绕在架子、家具或其他物品上，亦勿使其受压。
- 如果要延长缆线，请选购耳机延长线。
- 当连接耳机到带有3.5 / 6.3mm直径立体声耳机插孔以外的设备时，务必购买合适的转换插头适配器。

Deutch

Warnung!
- Benutzen Sie den Kopfhörer niemals, während Sie ein Auto, Motorrad oder Fahrrad fahren oder ein anderes Fahrzeug bedienen.
- Benutzen Sie den Kopfhörer nicht an Orten, die eine ernsthafte Gefahr darstellen (z. B. an Bahnübergängen, Bahnhöfen, Baustellen oder auf Straßen, die von Autos und Fahrrädern befahren werden).
- Um Gehörschäden zu vermeiden, stellen Sie die Lautstärke nicht zu hoch ein. Werden die Ohren längere Zeit einem hohen Schallpegel ausgesetzt, kann es zu vorübergehendem oder permanentem Gehörverlust kommen.
- Sollten durch den direkten Kontakt mit dem Produkt Hautirritationen auftreten, stellen Sie die Nutzung des Produkts ein.
- Bitte nicht zerlegen oder umbauen.
- Achten Sie darauf, dass Sie sich nicht durch Einklemmen zwischen dem Gehäuse und dem Arm des Produkts verletzen.
- Um Kompatibilität und korrekten Gebrauch zu gewährleisten, schlagen Sie stets in der Bedienungsanleitung des jeweiligen Gerätes nach, bevor Sie den Kopfhörer daran anschließen.
- Audio-Technica haftet in keinster Weise für den unwahrscheinlichen Fall von Datenverlusten, die in Zusammenhang mit der Benutzung dieses Produktes entstehen.
- Halten Sie die Lautstärke in öffentlichen Verkehrsmitteln oder an anderen öffentlichen Orten niedrig, um andere Personen nicht zu stören.
- Bitte minimieren Sie die Lautstärke an Ihrem Audiogerät, bevor Sie den Kopfhörer anschließen, um Gehörschäden durch plötzliche Einwirkung übermäßiger Lautstärke zu vermeiden.
- Wenn Sie dieses Produkt in einer trockenen Umgebung benutzen, können Sie eventuell ein Kribbeln in Ihren Ohren verspüren. Dies wird durch die in Ihrem Körper angesammelte statische Elektrizität, nicht durch eine Funktionsstörung des Ohrhörers, verursacht.
- Setzen Sie den Kopfhörer keinen starken Erschütterungen aus.
- Bewahren Sie den Kopfhörer nicht in direktem Sonnenlicht, in der Nähe von Heizkörpern oder an einem heißen, feuchten oder staubigen Ort auf. Lassen Sie den Kopfhörer nicht nass werden.
- Wird dieses Produkt lange Zeit benutzt, können sich die Kopfhörerteile aufgrund von ultraviolettem Licht (insbesondere direktem Sonnenlicht) verfärben oder abnutzen.
- Bitte setzen Sie den Kopfhörer keiner übermäßigen Belastung oder Druck aus, was zu Beschädigung oder Verformung führen könnte.
- Halten Sie zum Anschließen/Abziehen des Kabels den Stecker. Direktes Ziehen am Kabel kann zu einem Bruch der Aderlitzen und zu einem elektrischen Schlag führen.
- Wickeln Sie das Kabel nicht um ein Rack, ein Möbelstück oder ein anderes Objekt, und achten Sie darauf, dass es nicht eingeklemmt wird.
- Bitte kaufen Sie ein optionales Kopfhörerverlängerungskabel, wenn Sie das Kabel verlängern möchten.
- Kaufen Sie einen geeigneten Steckeradapter, wenn Sie den Kopfhörer an ein Gerät anschließen, das eine andere Kopfhörerbuchse als eine ø3,5/ø6,3-mm-Stereo-Kopf-

Español

¡Aviso!
- No utilice nunca los auriculares cuando conduzca un automóvil, una motocicleta o una bicicleta, ni cuando maneje cualquier otro tipo de vehículo.
- No utilice los auriculares en lugares donde al no poder oír el sonido ambiental corra graves riesgos (pasos a nivel, estaciones de trenes, lugares donde se realizan trabajos de construcción o carreteras donde circulan vehículos y bicicletas).
- Para no dañar su sistema auditivo no suba el volumen demasiado alto. Escuchar sonidos altos durante mucho tiempo puede causar sordera temporal o permanente.
- Deje de utilizarlo si se le irrita la piel por el contacto directo con el producto.
- No los desmonte ni modifique.
- Tenga cuidado para evitar pellizcarse entre la caja y el brazo del producto.
- Para asegurar la compatibilidad y el uso correcto, consulte siempre el manual del usuario de cualquier dispositivo al que se vayan a conectar los auriculares.
- Audio-Technica no será responsable de ninguna manera de ninguna pérdidas de información, a menos que esta pérdida suceda mientras se esta usando el producto.
- En los sistemas de transporte público y en otros lugares públicos, mantenga bajo el volumen para no molestar a otras personas.
- Reduzca al mínimo el volumen de su aparato de audio antes de conectar los auriculares para evitar dañarse los oídos debido a una exposición repentina a un volumen excesivo.
- Cuando utilice este producto en un ambiente seco puede que note un cosquilleo en sus oídos. Esto se deberá a la electricidad estática acumulada en su cuerpo y por tanto no significa que haya ningún fallo en los auriculares.
- No exponga los auriculares a golpes fuertes.
- No guarde los auriculares bajo la luz solar directa, cerca de aparatos de calefacción ni en lugares calientes, húmedos o polvorientos. No deje que los auriculares se mojen.
- Cuando este producto se utilice durante mucho tiempo, las partes de los auriculares se pueden descolorar debido a la luz ultravioleta (especialmente bajo la luz solar directa) o desgastar.
- No exponga los auriculares a un esfuerzo o presión excesivos porque podrían dañarse o deformarse.
- Conecte y desconecte el cable sujetando la clavija. Tirar directamente del cable puede ser la causa de que se rompan los hilos conductores y alguien corra el riesgo de recibir una descarga eléctrica.
- No pase el cable alrededor de una estantería, mueble u otro objeto, y no permita que sea pellizcado.
- Adquiera un cable prolongador de auriculares opcional cuando quiera prolongar el cable.
- Asegúrese de adquirir el adaptador de clavija de conversión apropiado cuando conecte los auriculares a un equipo que tenga otra toma que no sea una toma de auriculares estéreo de 3,5 mm ø/6,3 mm ø.

한국어

주의!
- 운전 중이나 모터사이클 또는 자전거 운행 중 또는 기타 차량을 조작 중일 때는 헤드폰을 사용하지 마십시오.
- 주변 소리를 듣지 못할 경우 심각한 위험이 발생할 수 있는 곳에서는 헤드폰을 사용하지 마십시오(예를 들어 철길 건널목, 기차역, 건설 현장 또는 차량과 자전거가 운행 중인 도로 등).
- 청각 손상을 방지하기 위해 볼륨을 너무 높게 올리지 마십시오. 높은 소리를 장시간 들으면 일시적 또는 영구적 청각 손상이 발생할 수 있습니다.
- 제품과 직접 접촉하여 피부 자극 발생시 사용을 중지해 주세요.
- 분해나 개조를 하지 마십시오.
- 제품의 암과 하우징 사이에 손가락이 끼지 않도록 주의하십시오.
- 호환성과 올바른 이용을 위해, 헤드폰을 장치에 연결하기 전에 항상 장치의 사용 설명서를 읽어보십시오.
- 본 제품을 사용할 시에 만에 하나 메모리 등이 소실되더라도 당사에서는 책임을 지지 않습니다.
- 대중 교통 또는 공공 장소에서는 다른 사람에게 방해가 되지 않도록 볼륨을 낮추십시오.
- 과도한 볼륨이 갑자기 노출될 때 발생할 수 있는 청각 손상을 방지하기 위해, 헤드폰을 연결하기 전 오디오 장치의 볼륨을 가장 낮게 조절하십시오.
- 본 제품은 건조한 환경에서 사용할 때는 귀가 따끔거리는 느낌이 들 수 있습니다. 이는 헤드폰 고장이 아니라 몸에 축적된 정전기로 인한 현상입니다.
- 헤드폰에 강한 충격을 가하지 마십시오.
- 헤드폰을 직사광선 아래, 열이 발생하는 장치 근처 또는 뜨겁거나, 습기 또는 먼지가 많은 곳에 보관하지 마십시오. 헤드폰이 젖지 않도록 주의하십시오.
- 본 제품을 장기간 사용하면 자외선(특히 직사광선) 또는 마모로 인해 헤드폰 부분이 변색될 수 있습니다.
- 손상되거나 변형될 수 있으므로 헤드폰에 과도한 힘이나 압력을 가하지 마십시오.
- 코드를 연결하거나 분리할 때는 플러그를 잡으십시오. 코드를 잡아당기면 선이 끊어져 감전의 위험이 있습니다.
- 코드를 가구나 기타 물체에 감거나 과도하게 눌리지 않도록 주의하십시오.
- 코드 연장이 필요한 경우 별매품인 헤드폰 연장 코드를 구입하십시오.
- ϕ3.5mm/ϕ6.3mm 스테레오 헤드폰 잭이 없는 장치에 헤드폰을 연결할 때는 적절한 변환 플러그 어댑터를 구입해야 합니다.

繁體中文

安全及注意事項
- 駕車、騎摩托車或腳踏車或操作任何其他運輸工具時，請勿使用耳機。
- 在無法聽到周遭聲音會導致重大風險（如穿越平交道、火車站、工地或有運輸工具與腳踏車行經之處）時，請勿使用耳機。
- 為免傷及聽力，請勿將音量調到太高。持續一段時間聆聽大聲的音量會導致暫時性或永久性的聽力損失。
- 如配戴後皮膚因接觸產品而出現敏感徵狀，應立即停止使用。
- 請勿拆解或改裝耳機。
- 請小心避免在產品外殼及產品臂之間夾傷。
- 為確保耳機的適用性及用法的正確性，在將耳機連至任何裝置之前，請先參閱裝置的使用手冊。
- 鐵三角公司並不會為以任何方式連接到本產品後，而出現的任何資料的損失負擔責任。
- 在公眾運輸系統或其他公共場合中，請將音量調低，以免影響他人。
- 將耳機接到音訊裝置之前，請將音量調到最小，以避免聽力受到突如其來的高音量之傷害。
- 在乾燥的環境中使用本產品時，耳朵可能會有刺痛的感覺。其成因為身體中所累積的靜電，而非耳機故障。
- 請勿重擊耳機。
- 請勿將耳機存放在直曬的陽光下、發熱裝置附近、或者炎熱、潮濕或多灰塵的地方。請勿讓耳機沾濕。
- 長時間使用本產品後，耳機部分可能會因為紫外線(尤其是在直曬的陽光下) 或磨損而褪色。
- 請勿重壓耳機，如此可能會造成耳機的損壞或變形。
- 插入/拔出電線時請握住插頭處。直接拔電線有可能會導致電線損壞以及導致觸電的危險。
- 請勿將纜線纏繞架子、傢俱或其他物體，或捏壓纜線。
- 要延長電線時，請購買選購的耳機延長線。
- 將耳機連上具備非 ϕ3.5 mm/ϕ6.3 mm 立體聲耳機插座的設備時，請務必購買適當的轉接插頭。

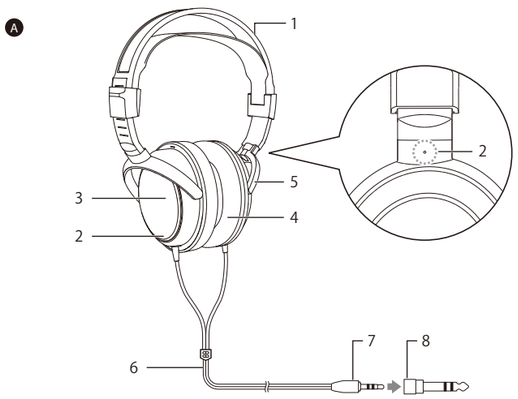

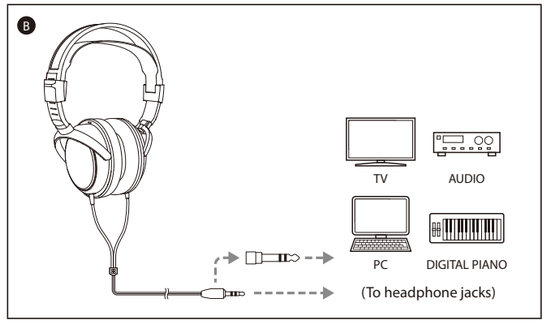

日本語

各部の名称 Ⓐ

ご使用になる前に、図を参考にヘッドホンの各部をご確認ください。

1 ヘッドバンド
2 左右(L/R)表示位置
※左側には指で触って分かるように凸形状があります。
3 ハウジング
4 イヤパッド
5 アーム
6 3.0mコード
7 φ3.5mm金メッキステレオミニプラグ
8 φ6.3mmステレオ変換プラグアダプター

使いかた Ⓑ

1 接続する機器の音量を最小にして、ヘッドホン端子に本製品を接続します。
2 本製品の"L(左)"の表示側を左耳に、"R(右)"の表示側を右耳に装着し、イヤパッドが耳全体を覆うように調整します。
3 接続している機器を再生し、音量を調整してください。
※接続する機器の取扱説明書も併せてお読みください。

お手入れのしかた

長くご使用いただくために各部のお手入れをお願いいたします。お手入れの際は、アルコール、シンナーなど溶剤類は使用しないでください。

●本体について
乾いた布で本体の汚れを拭いてください。

●コードについて
汗などで汚れた場合は、使用後すぐに乾いた布で拭いてください。汚れたまま使用すると、コードが劣化して固くなり、故障の原因になります。

●プラグについて
プラグが汚れた場合は、乾いた布で拭いてください。プラグが汚れたまま使用すると、音とびや雑音が入る場合があります。

●イヤパッドについて
イヤパッドの汚れは乾いた布で拭いてください。イヤパッドに汗または水が付着すると色落ちする場合があります。その際は乾いた布で拭き取り、陰干しすることをおすすめします。

テクニカルデータ

●型式：密閉ダイナミック型
●ドライバー：φ40mm
●出力音圧レベル：100dB/mW
●再生周波数帯域：20～22,000Hz
●最大入力：500mW
●インピーダンス：40Ω
●質量(コード除く)：約210g
●コード：3.0m
●プラグ：φ6.3/φ3.5mm金メッキステレオ
2ウェイプラグ
●交換イヤパッド(別売)：HP-AVC200
(改良などのため予告なく変更することがあります。)

Français

Nom de chaque élémen

Vérifiez tous les composants avant d'utiliser les écouteurs.

Ⓐ 1 Arceau
2 GAUCHE/DROIT
* Partie légèrement bombée sur l'écouteur gauche comment vous pouvez voir en le touchant avec un doigt.
3 Boîtier
4 Coussinets
5 Arceau
6 Câble 3,0 m
7 Mini-fiche stéréo plaquée or 3,5 mm
8 Adaptateur de 6,3 mm à visser

Utiliser les écouteurs Ⓑ

1) Réduisez le volume au niveau minimum, puis connectez le câble à la prise écouteurs de l'appareil.
2) Placez les écouteurs sur votre tête, le coté « L » sur la gauche et le côté « R » sur la droite, et ajustez-les afin que les coussinets recouvrent complètement les oreilles.
3) Lancez la lecture de l'appareil connecté et ajustez le volume à votre convenance.

Nettoyage

Nettoyez chacun des écouteurs et les accessoires pour garantir une utilisation durable. Évitez l'utilisation de solvants tels que de l'alcool ou du dissolvant pour le nettoyage.

●Appareil principal
Essuyez l'appareil principal avec un chiffon sec.

●Câble
Essuyez votre câble avec un chiffon sec après utilisation s'il y a de la sueur ou toute autre saleté. Utiliser un câble non-nettoyé de manière continue va le détériorer et le durcir, ce qui entraînera un mauvais fonctionnement des écouteurs.

●Prise
Essuyez la prise avec un chiffon sec si elle est sale. Utiliser la prise sans la nettoyer peut causer des sauts sonores ou une déformation.

●Coussinets
à essuyer avec un chiffon sec. La couleur des coussinets peut passer au contact de la sueur ou d'eau non essuyée. Si les coussinets sont mouillés, il est recommandé de les essuyer avec un chiffon sec avant de les laisser sécher à l'ombre.

Données techniques

Transducteur: Dynamique fermé 40 mm
Niveau de pression acoustique émis: 100 dB/mW
Réponse en fréquence: 20 à 22.000 Hz
Puissance admissible maximale: 500 mW
Impédance: 40 ohms
Poids（sans cordon）: Environ 210 g
Longueur du cordon: 3,0 m
Prise de male: Prise stéréo plaqué or de 6,3/3,5 mm
Vendu séparément: Coussinets
(Le contenu peut être changé sans avertissement pour des améliorations, etc...)

English

Name of each part

Please confirm each part before using these headphones.

Ⓐ 1 Headband
2 L/R
*A raised nub can be found on the left as you can see by touching it with a finger.
3 Housing
4 Earpad
5 Arm
6 3.0 m cable
7 3.5 mm gold-plated stereo mini plug
8 6.3 mm adapter

Using headphones Ⓑ

1) Turn the volume of the device to the minimum level, and connect the cable to the headphone jack of the device.
2) Please make sure to position the earpads correctly (Left/Right position and with the earpad covering the whole ear).
3) Play audio on the connected device and adjust the volume to the desired level.

Cleaning

Get into the habit of regularly cleaning your headphones to ensure that they will last for a long time. Do not use alcohol, paint thinners or other solvents for cleaning purposes.

●Main unit
Wipe the main unit with a dry cloth.

●Cable
Wipe your cable with a dry cloth after use if there is sweat or other dirt. Using an uncleaned cable continuously will deteriorate and harden the cable, resulting in headphone malfunction.

●Plug
Wipe your plug with a dry cloth if dirty. Using the plug without cleaning it can cause sound skipping or distortion.

●Earpad
To clean, wipe with a dry cloth. Earpads may fade if sweat or water dries on them. If the earpads get wet, we recommend wiping them with a dry cloth and allowing them to dry in the shade.

Specifications

Driver: Closed-back, dynamic 40 mm
Output Sound Pressure Level: 100 dB/mW
Frequency Response: 20 to 22,000 Hz
Maximum Input Power: 500 mW
Impedance: 40 ohms
Weight（without cable）: Approx. 210 g
Cable Length: 3.0 m
Plug: 6.3 mm/3.5 mm gold-plated stereo plug
Sold separately: Earpads
(For product improvement, this is subject to modification without notice.)

Deutch

Namen der einzelnen Teile

Überprüfen Sie vor dem Gebrauch der Kopfhörer die einzelnen Teile.

Ⓐ 1 Kopfband
2 LINKS/RECHTS
* Links befindet sich eine Noppe, die mit dem Finger ertastet werden kann.
3 Gehäuse
4 Ohrpolster
5 Arm
6 3,0 m langes Kabel
7 3,5 mm vergoldeter Stereo-Ministecker
8 Anschraubbarer 6,3 mm-Adapter

Benutzung der Kopfhörer Ⓑ

1) Stellen Sie die Gerätelautstärke auf den niedrigsten Pegel und schließen Sie das Kabel an die Kopfhörerbuchse des Geräts an.
2) Setzen Sie den Kopfhörer so auf, dass die „L"-Seite auf dem linken Ohr und die „R"-Seite auf dem rechten Ohr sitzt, und passen Sie die Sitzform an, damit die Ohrpolster die gesamten Ohren bedecken.
3) Stellen Sie das angeschlossene Gerät auf Wiedergabe und passen Sie die Lautstärke an.

Säuberung

Säubern Sie die Kopfhörer und das Zubehör regelmäßig, um ihre Langlebigkeit zu gewährleisten. Vermeiden Sie bei der Säuberung Lösungsmittel wie Alkohol oder Verdünnungsmittel.

●Haupteinheit
Wischen Sie die Haupteinheit mit einem trockenen Tuch ab.

●Kabel
Wischen Sie das Kabel nach Benutzung mit einem trockenen Tuch ab, wenn sich auf ihm Schweiß oder anderer Dreck befindet. Wenn Sie auf Dauer ein dreckiges Kabel verwenden, kann das zu einer Verschlechterung und Verhärtung des Kabels kommen, was wiederum zu einer Fehlfunktion der Kopfhörer führt.

●Stecker
Wischen Sie den Stecker mit einem trockenen Tuch ab, wenn er dreckig ist. Wenn Sie den Stecker benutzen ohne ihn zu säubern, kann es zu holprigem und verzerrtem Audio führen.

●Ohrpolster
Nutzen Sie ein trockenes Tuch für die Reinigung der Ohrpolster. Die Ohrpolster können ausbleichen, wenn Schweiß oder Wasser darauf trocknet. Für den Fall, dass sie nass werden, empfehlen wir diese mit einem trockenen Tuch abzuwischen und im Schatten trocknen zu lassen.

Technische Daten

Treiber: Geschlossen dynamisch 40 mm
Schalldruckpegel: 100 dB/mW
Frequenzgang: 20 bis 22.000 Hz
Maximale Eingangsleistung: 500 mW
Impedanz: 40 Ω
Gewicht（ohne Kabel）: Etwa 210 g
Kabellänge: 3,0 m
Stecker: 6,3 mm/3,5 mm goldplattierter Stereostecker
Separat verkauft: Ohrpolster
(Diese Inhalte können jederzeit aufgrund von Verbesserungen etc., ohne Ankündigung geändert werden.)

Italiano

Nome delle varie componenti

Prima di utilizzare le cuffie, verificare ogni componente.

Ⓐ 1 Archetto da collo
2 SINISTRA/DESTRA
* È possibile rintracciare una piccola sporgenza a sinistra, come si vede, toccando con il dito.
3 Innesti auricolari
4 Cuscinetti auricolari
5 Braccio
6 3,0 m cavo
7 Mini spinotto stereo dorato da 3,5 mm
8 Adattatore a vite di 6,3 mm

Utilizzo delle cuffie Ⓑ

1) Impostare sul livello minimo il volume del dispositivo, quindi collegare il cavo alla presa delle cuffie del dispositivo.
2) Posizionare le cuffie in testa con il lato "L" sull'orecchio sinistro e il lato "R" su quello destro, quindi regolarle in modo che i cuscinetti auricolari coprano completamente le orecchie.
3) Avviare il dispositivo connesso e regolare il volume a proprio piacimento.

Pulizia

Pulire entrambe le cuffie e gli accessori per un utilizzo più durevole. Evitare l'utilizzo di solventi come alcool o diluenti per la pulizia.

●Unità principale
Pulire l'unità principale con un panno asciutto.

●Cavo
Pulire il cavo con un panno asciutto dopo l'utilizzo, soprattutto quando è sporco o vi è del sudore sopra. L'utilizzo continuato di un cavo non pulito può provocarne il deterioramento o l'indurimento, con conseguente malfunzionamento delle cuffie.

●Spinotto
Qualora lo spinotto sia sporco, pulirlo con un panno asciutto. L'utilizzo di un jack non pulito può causare distorsioni o salti di suono.

●Cuscinetti auricolari
Per la pulizia, usare un panno asciutto. Il colore dei cuscinetti può sbiadire se sudore o acqua si asciugano sui componenti. Se i cuscinetti auricolari dovessero inumidirsi, si consiglia di asciugarli con un panno asciutto e quindi di riporli in una zona ombreggiata per lasciarli ulteriormente asciugare.

Dati tecnici

Altoparlante: Dinamica 40 mm
Massimo livello di pressione sonora: 100 dB/mW
Risposta in frequenza: 20 a 22.000 Hz
Max potenza d'ingresso: 500 mW
Impedenza: 40 ohm
Peso（senza cavo）: Circa 210 g
Cavi: 3,0 m
Spinotto: Spinotto stereo placcato oro di 6,3 mm/3,5 mm
Venduto esclusivamente: Cuscinetti auricolari
(I contenuti possono essere modificati senza preavviso per apportare miglioramenti, ecc.)

Español

Nombre de cada pieza

Confirme cada pieza antes de utilizar estos auriculares.

Ⓐ 1 Banda posterior
2 IZQUIERDA/DERECHA
* Una protuberancia saliente se puede encontrar en la izquierda como puede ver al tocarlo con un dedo.
3 Carcasa
4 Almohadilla para los oídos
5 Brazo
6 Cable de 3,0 m
7 Miniclavija estéreo chapado en oro de 3,5 mm
8 Adaptador 6,3 mm atornillable

Usando auriculares Ⓑ

1) Gire el volumen del dispositivo al mínimo y conecte el cable al conector de auricular del dispositivo.
2) Coloque los auriculares sobre la cabeza de modo que el lado "L" esté sobre el oído izquierdo y el lado "R" esté sobre el oído derecho y ajústelos de modo que las almohadillas cubran toda la oreja.
3) Encienda el dispositivo que esté conectado y ajuste el volumen a su gusto.

Limpieza

Limpie los auriculares y accesorios para poder disfrutarlos durante más tiempo. Evite utilizar productos como alcohol o disolvente para la limpieza.

●Unidad principal
Limpie la unidad principal con un trapo seco.

●Cable
Limpie su cable con un trapo seco después de usarlo, si existen partículas de sudor o suciedad. Usar un cable que no esté limpio de manera continua deteriorará y endurecerá el cable, resultando en fallos en el funcionamiento de los auriculares.

●Clavija
Limpie su clavija con un trapo seco si está sucia. Usar una clavija que no esté limpia podrá producir saltos o distorsión.

●Almohadilla
Limpiar pasando un paño seco. Las almohadillas pueden desteñirse si se deja secar agua o sudor sobre ellas. En caso de mojarse las almohadillas, recomendamos limpiarlas con un paño seco y ponerlas a secar a la sombra.

Datos técnicos

Altavoz: Dinámica cerrada 40 mm
Nivel de presión acústica de salida: 100 dB/mW
Respuesta de frecuencia: 20 a 22.000 Hz
Potencia de entrada máxima: 500 mW
Impedancia: 40 ohms
Peso（sin cable）: Aproximadamente 210 g
Longitud del cable: 3,0 m
Clavija: Clavija estéreo dorada de 6,3 mm/3,5 mm
Vendido por separado: Almohadilla para los oídos
(El contenido podría sufrir modificaciones sin previo aviso para ser mejorado, etc.)

Русский

Название компонентов

Пожалуйста, перед использованием наушников убедитесь в наличии всех компонентов.

Ⓐ 1 Ободок
2 Правая/левая чашки (L/R)
*Слева находится небольшой бугорок, который можно почувствовать на ощупь.
3 Корпус
4 Подушечка
5 Дуга крепления чашки
6 Кабель 3,0 м
7 Позолоченный мини-штекер 3,5 мм
8 Переходник для гнезда диаметром 6,3 мм

Использование наушников Ⓑ

1) Установите минимальную громкость на источнике звука
и вставьте кабель наушников в соответствующее гнездо на аудиоустройстве.
2) Убедитесь в правильном расположении подушечек (соответствующее положение левой/правой чашки, подушечки полностью закрывают ушные раковины).
3) Запустите воспроизведение на подключенном аудиоустройстве и установите желаемый уровень громкости.

Очистка

Чтобы наушники служили долго, регулярно выполняйте их очистку. Не используйте для очистки спиртосодержащие жидкости, растворители для красок или любые другие растворители.

●Чашки наушников
Протирайте чашки наушников сухой тканью.

●Кабель
При попадании пота или других загрязнений на кабель протрите его сухой тканью. Длительное использование загрязненного кабеля может сделать его ломким, что приведет к неисправности наушников.

●Штекер
В случае загрязнения протрите штекер сухой тканью. Использование загрязненного штекера может стать причиной прерывистого или искаженного воспроизведения звукового сигнала.

●Подушечки
Для чистки подушечек используйте сухую ткань. Высыхание пота или влаги на подушечках может привести к их выцветанию. В случае попадания влаги на подушечки мы рекомендуем протереть их сухой тканью и дать им просохнуть в тени.

Технические данныее

Динамик: Закрытые динамические наушники 40 мм
Громкость звука на выходе: 100 dB/mW
Частота: 20 – 22.000 Гц
Максимальная входная мощность: 500 mW
Импеданс: 40 Ом
Масса (без шнура): 210 g
Длина шнура: 3,0 м
Разъем: 6,3 мм/3,5 мм Шнур с контроллером смартфона и микрофоном
(Содержание может применяться для улучшения без предварительного предупреждения.)

한국어

각부 명칭

이 헤드폰을 사용하기 전에 각 부품을 확인하십시오.

Ⓐ 1 **헤드밴드**
2 **왼쪽/오른쪽**
* 상승된 돌기는 왼쪽에서 보실 수 있으며, 손가락으로 터치해서 볼 수 있습니다.
3 **하우징**
4 **이어패드**
5 **암**
6 **3.0m 케이블**
7 **3.5 mm 금도금 스테레오 미니 플러그**
8 **6.3 mm 아답터**

사용 방법 Ⓑ

1) 장치의 음량을 최소로 줄이고, 장치의 헤드폰 잭에 코드를 연결합니다.
2) "L"쪽이 왼쪽 귀에 오고 "R"쪽이 오른쪽 귀에 오도록 헤드폰을 머리에 착용하고, 이어패드가 귀를 완전히 덮도록 조절합니다.
3) 연결한 기기를 재생하고 음량을 알맞게 조정하십시오.

유지 관리 방법

오래 사용하기 위해서 각부의 유지 관리를 부탁드립니다. 유지 관리 시에는 알코올, 시너 등의 용제류는 사용하지 마십시오.

●본체
마른 천으로 본체의 이물질을 닦으십시오.

●케이블
땀 등으로 더러워진 경우는 사용 후 바로 마른 천으로 닦으십시오. 더러워진 상태에서 사용하면 코드가 딱딱하게 굳거나 고장의 원인이 됩니다.

●플러그
플러그가 더러워진 경우는 마른 천으로 닦으십시오. 플러그가 더러워진 상태에서 사용하면 소리가 끊기거나 잡음이 섞일 경우가 있습니다.

●이어패드 청소하기
이어패드에 묻은 때는 마른 천으로 닦아주십시오. 이어패드에 땀이나 물이 묻으면 탈색될 수 있습니다. 이런 경우에는 우선 마른 천으로 물기를 닦아내고 음지에서 건조시켜 주십시오.

제품사양

드라이버: 클로즈드 백 다이내믹 40 mm
출력 음압 레벨: 100 dB/mW
주파수 응답: 20 ~ 22,000 Hz
최대 입력 전력: 500 mW
임피던스: 40 Ω
무게(코드 제외): 210 g
코드 길이: 3.0 m
플러그: 6.3mm/3.5mm 금 도금 스테레오 플러그 스마트폰용 마이크
별도 판매: 이어패드
(상기 제품사양은 개선 등을 위해 예고 없이 변경 될 수 있습니다.)

简体中文

各部分名称

使用耳机前，请确认每个部件。

Ⓐ 1 **头带**
2 **左/右**
*左侧耳机外壳有突起部分，可供用手触摸以区分左右。
3 **外壳**
4 **耳垫**
5 **臂**
6 **3.0m连接线**
7 **φ3.5 mm镀金立体声迷你插头**
8 **φ6.3 mm转接插头**

使用方法 Ⓑ

1) 将设备音量开至最低，将耳机线与设备的耳机插孔相连。
2) 将耳机戴在头上，让"L"侧在左耳上，"R"侧在右耳上，调节耳机，让耳垫盖住整个耳朵。
3) 播放已连接的设备,然后调节至自己喜好的音量。

清洁方法

为了能够长期使用产品,请对各部分进行清洁。清洁时,切勿使用酒精、稀释剂或其他溶剂。

●关于主机
请使用干布擦净主体上的污垢。

●关于耳机线
因汗水等导致耳机线脏污时,请在使用后马上用干布擦净。如果在脏污的状态下继续使用,耳机线会劣化变硬,可能会导致故障。

●关于插头
插头脏污时,请用干布擦净。如果在插头脏污的状态下继续使用,可能会导致跳音或混入杂音。

●清洁耳垫
清洁时，请使用干布擦拭。如果有汗或水渍沾到耳垫,可能会做成褪色。若如耳垫被弄湿，我们建议用干布擦拭，再放置在阴凉处风干。

技术指标

驱动器: 动圈型 φ40 mm
输出声压电平: 100 dB/mW
频率响应: 20 ~ 22,000 Hz
最大输入功率: 500 mW
阻抗: 40 Ω
重量(无线缆): 210g
连接线长度: 3.0m
插头: φ6.3 mm/φ3.5 mm 镀金立体声插头
个别发售: 耳垫
(因产品改良等,可能未经预告而发生变更)。

繁體中文

各部分名稱

使用本耳機產品之前，請確認每個部件。

Ⓐ 1 **頭帶**
2 **左/右**
*你可以透過手指觸摸,從而找到左面凸起的核心。
3 **外殼**
4 **耳墊**
5 **耳機臂**
6 **3.0m導線**
7 **φ3.5 mm鍍金立體聲迷你插頭**
8 **φ6.3 mm轉接頭**

使用方法 Ⓑ

1) 將裝置的音量轉至最小，並將耳機線接到裝置的耳機插孔。
2) 將耳機放在頭部，"L"側置於您的左耳，"R"側置於您的右耳，並進行調整以使耳墊覆蓋您整隻耳朵。
3) 播放已連接的設備，然後調節至自己喜好的音量。

清潔保養的方法

為了能夠讓您長期使用，請對各部分進行清潔保養。在清潔時，切勿使用酒精、稀釋劑等溶劑類。

●關於主機
請使用乾布擦淨主體上的污垢。

●關於耳機線
因汗水等導致耳機線髒污時，請在使用後馬上以乾布擦淨。如果在髒污的狀態下使用，會導致耳機線劣化而變硬，可能會造成故障。

●關於插頭
插頭髒污時，請用乾布擦淨。如果在插頭髒污的狀態下使用，可能會導致跳音或產生雜音。

●清理耳墊
清潔時，請使用乾布擦拭。如果有汗或水漬沾到耳墊,可能會做成褪色。若如耳墊被弄濕，我們建議用乾布擦拭，再放置在陰涼處風乾。

產品規格

驅動器: 封閉動態式 φ40 mm
輸出聲壓電平: 100 dB/mW
頻率響應: 20 ~ 22,000 Hz
最大輸入功率: 500 mW
阻抗: 40 Ω
重量(不含電線): 210g
導線長度: 3.0m長
插頭: φ6.3 mm/φ3.5 mm 鍍金立體聲插頭
個別發售: 耳墊
(因產品改良等，可能會未經預告而有所變更)。