AT-CLM7000TX / AT-CLM7000TSX 分解図

型番	対象：8桁シリアルNo.
AT-CLM7000TX	15430001－
AT-CLM7000TSX	15385001－

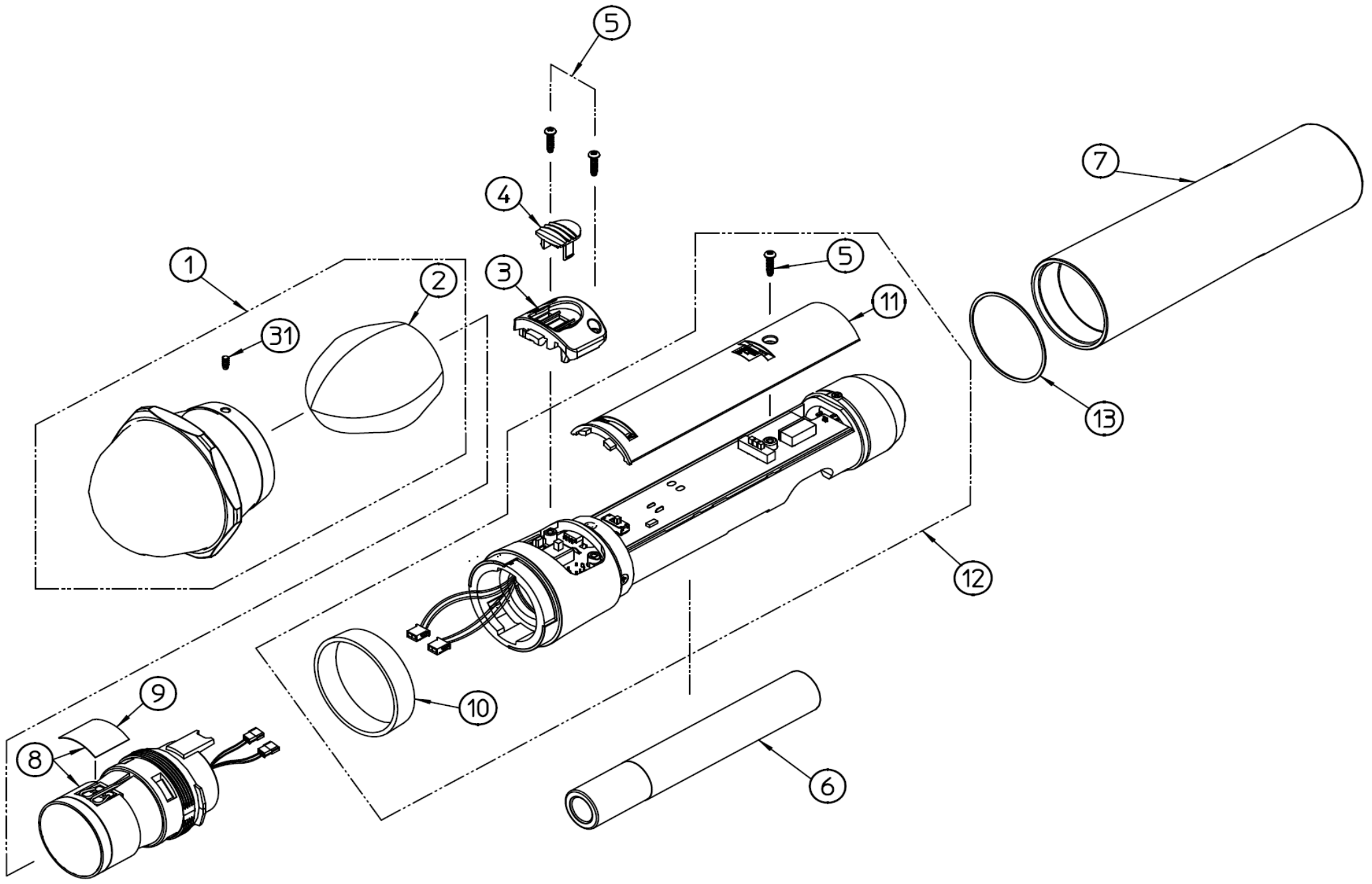

番号	P#	部品名称	定価	発注単位	備考
1	1449-00250	M7000TX　ヘッドケースASSYネジ付	2,500	1	色：黒、ウインドスクリーン、止めネジ付
	1449-00251	M7000TSX　ヘッドケースASSYネジ付	2,500	1	色：シルバー、ウインドスクリーン、止めネジ付
2	1444-08980	M7000TX ウインドスクリーン	200	20	
3	1454-23890	M7000TS スイッチカバーASSY	240	10	
4	1454-23600	M7000TS スイッチノブ	160	10	
5	2354-00598	Pタイトナベネジ　2×8	20	10	色：黒、スイッチカバーASSY、ホルダーカバー取付用ネジ
6	9615-00120	ニッケル水素充電池 RB3UTG	2,400	1	2.4V　1,900mAh
7	1454-09240	グリップMID	2,500	1	色：黒
	1454-09242	グリップMID-TS	2,500	1	色：シルバー
8	1464-09930	M7000TX　マイクユニットASSY	3,500	1	マイクリードASSY 2本出し
9	1454-14971	保護シート	20	100	
10	1454-25380	M7000TX　リングメイハン	1,000	1	色：黒
11	1453-09650	M7000TX　ホルダーカバー	300	10	
12	1499-01350	M7000TX　ホルダーASSY-2MHz	16,000	1	色：黒（リングメイハン）、黒（グリップHI）
	1499-01360	M7000TSX　ホルダーASSY-2MHz	16,000	1	色：黒（リングメイハン）、シルバー（グリップHI）
13	1424-18210	CH識別リング-黄	100	10	色：黄　2MHz用
	1424-18211	CH識別リング-緑	100	10	色：緑　2MHz用
31	1484-04960	ヘッドケース止めネジ M3×3.5	80	10	ステンレス製

AT-CLM7000TX / AT-CLM7000TSX 分解図

型番	対象:8桁シリアルNo.
AT-CLM7000TX	15430001ー
AT-CLM7000TSX	15385001ー

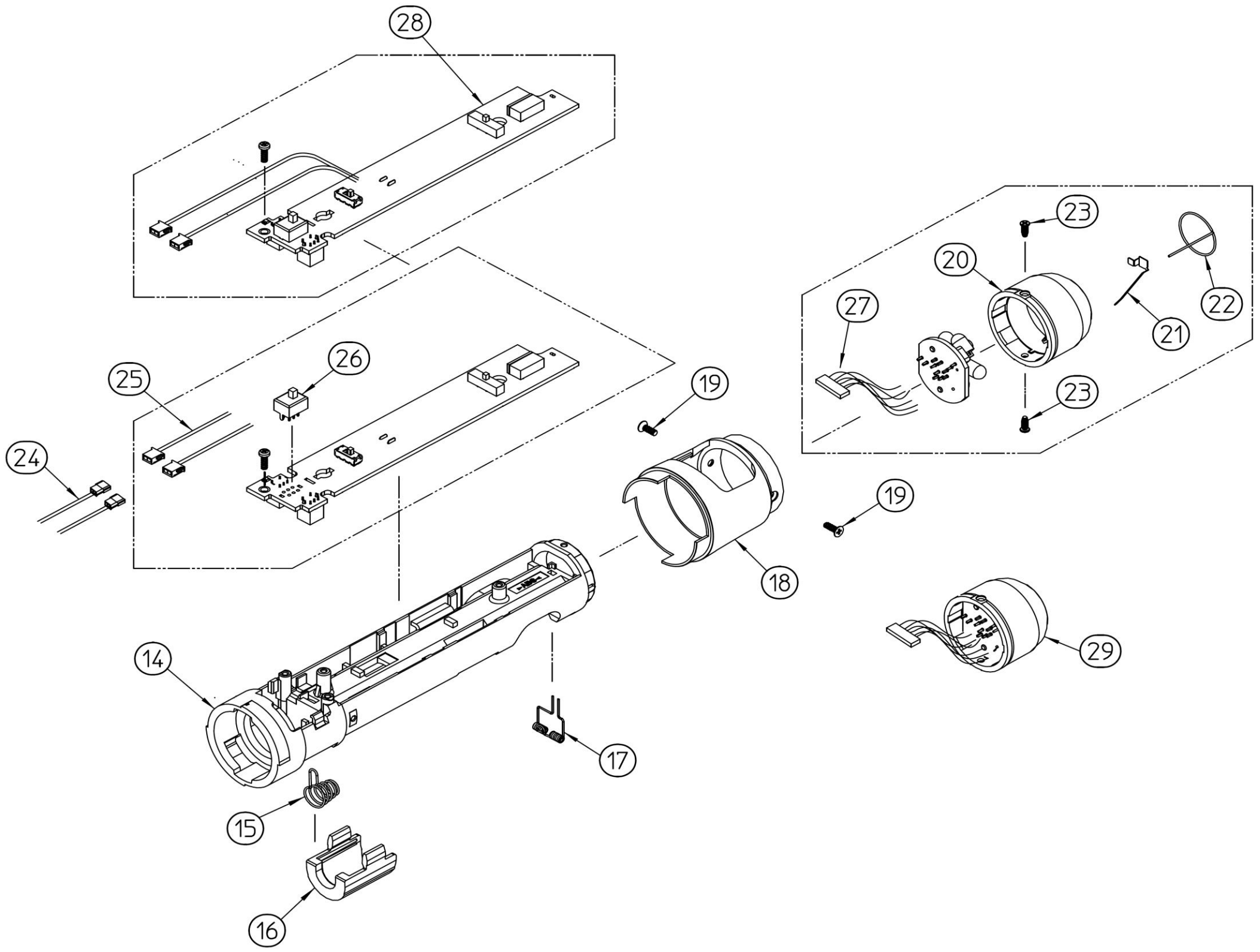

番号	P#	部品名称	定価	発注単位	備考
14	1452-00270	M7000TX ホルダー	500	10	
15	1485-00520	M7000TX バッテリースプリング	100	10	
16	1454-25730	M7000TX バッテリーホルダー	300	10	
17	1485-00510	M7000TX ワイヤー端子	100	10	
18	1499-01180	M7000TX グリップHI	2,000	1	色:黒、サラネジ 2×6付
	1499-01190	M7000TSX グリップHI	2,000	1	色:シルバー、サラネジ 2×6付
19	0880-04660	M7000TS サラネジ 2×6	20	10	
20	1452-00080	グリップLOW	150	10	
21	1454-11650	端子Sプラス	100	10	金メッキ
22	1454-11660	充電端子マイナス	220	10	金メッキ
23	0502-75200	タップタイト 2×5	20	10	色:シルバー、グリップLOW取付用ネジ
24	1454-06560	マイクリードASSY	200	10	マイクユニットASSY側
25	1485-00390	M7000TX コネクター ASSY	180	10	PCB・ASSY側
26	9457-00570	M7000TX 基板スイッチ	200	10	
27	1454-22450	M900T グリップLOW・リードASSY	600	10	
28	1499-01240	M7000TX PCB・ASSY-2MHz	9,500	1	2.06MHz/2.56MHz切換
29	1499-00890	M900T グリップLOW・ASSY-2MHz	2,500	1	2MHz帯用

※7000TXホルダー(1452-00270)は、M701ワイヤー端子(1454-21070)と適合しておりません。