AT100E/HSB

取扱説明書 AT100E/HSB
ヘッドシェル付VM型(デュアルムービングマグネット)ステレオカートリッジ

Instruction booklet AT100E/HSB
DUAL MOVING MAGNET STEREO CARTRIDGE WITH HEADSHELL

Manuel d'utilisateur AT100E/HSB
CELLULE STEREO À DOUBLE AIMANT MOBILE AVEC PORTE-CELLULE

Benutzerhandbuch AT100E/HSB
DUAL MOVING MAGNET STEREO TONABNEHMER MIT HEADSHELL

Libretto di istruzioni AT100E/HSB
FONORIVELATORE A MAGNETE MOBILE CON PORTATESTINA

Manual de instrucciones AT100E/HSB
CÁPSULA ESTÉREO DE IMÁN MÓVIL CON PORTACAPSULAS

Manual de instruções AT100E/HSB
CÁPSULA TIPO "MOVING MAGNET" DUAL ESTÉREO COM HEADSHELL

Инструкция AT100E/HSB
СТЕРЕО ГОЛОВКА ЗВУКОСНИМАТЕЛЯ VM-типа С ДВОЙНЫМ МАГНИТОМ С ХЕДШЕЛОМ

취급설명서 AT100E/HSB
듀얼 VM 스테레오 카트리지 및 헤드셸

使用说明书 AT100E/HSB
带唱头壳双动磁式立体声唱头

使用說明書 AT100E/HSB
連唱頭蓋雙動磁式立體聲唱頭

アフターサービスについて
本製品をご家庭用として、取扱説明や接続・注意書きに従ったご使用において故障した場合、保証書記載の期間・規定により無料修理をさせていただきます。修理ができない製品の場合は、交換させていただきます。お買い上げの際の領収書またはレシートなどは、保証開始日の確認のために保証書と共に大切に保管し、修理などの際は提示をお願いします。

お問い合わせ先(電話受付 / 平日9：00～17：30)
製品の仕様・使いかたや修理・部品のご相談は、お買い上げのお店または
当社窓口およびホームページのサポートまでお願いします。
●**お客様相談窓口(製品の仕様・使いかた)** 0120-773-417
(携帯電話・PHSなどのご利用は 03-6746-0211)
FAX：042-739-9120 Eメール：support@audio-technica.co.jp
●**サービスセンター(修理・部品)** 0120-887-416
(携帯電話・PHSなどのご利用は 03-6746-0212)
FAX：042-739-9120
Eメール：servicecenter@audio-technica.co.jp
●**ホームページ(サポート)** www.audio-technica.co.jp/atj/support/

audio-technica

Audio-Technica Corp.
2-46-1 Nishi-naruse, Machida, Tokyo 194-8666, Japan

©2015 Audio-Technica Corp.

中国大陆客户联系资料
代理商：广州市德讯贸易有限公司
地址：广州市越秀区中山二路31号鸿瑞大厦908室
电话：+86 (0)20 - 37619291
生产标准：GB8898-2011, GB13837-2012
原产地：日本 出版日期：2015年11月

香港及澳門地區客戶聯絡資料
總代理：鐵三角(大中華)有限公司
地址：香港九龍紅磡民裕街51號凱旋工商中心第二期9樓K室
電話：+852 - 23569268

台灣地區客戶聯絡資料
進口廠商：台灣鐵三角股份有限公司
地址：32050 桃園市中壢區過嶺里福達路二段322巷6號
服務專線：0800 - 774488
原產地：日本

112300940

A

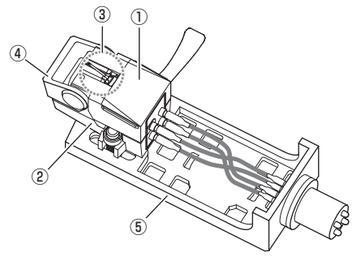

B

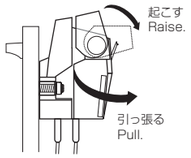

C

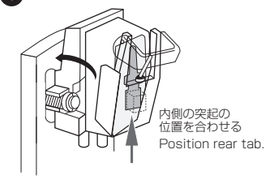

D

プレーヤー付属の
カートリッジ
Cartridge that came
with the turntable

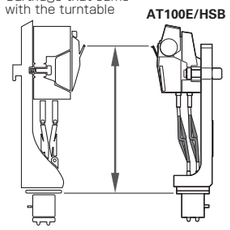

この距離をできるだけ正確に合わせる
Make this distance as exact as possible.

E

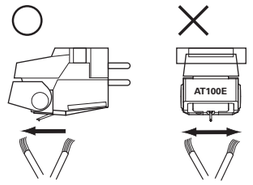

◆寸法図／Outline dimentions

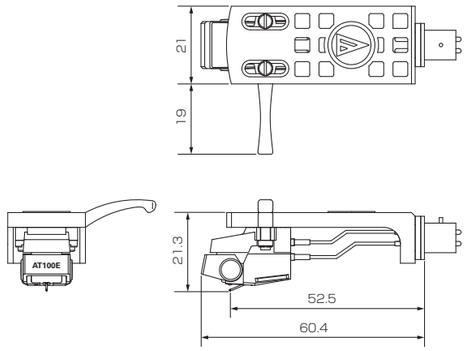

(単位: mm)
(unit: mm)

日本語

お買い上げありがとうございます。ご使用の前にこの取扱説明書を必ずお読みのうえ、正しくご使用ください。
また、いつでもすぐ読める場所に保管しておいてください。

安全上の注意

**本製品は安全性に充分な配慮をして設計をしていますが、使いかたを誤ると事故が起こることがあります。
事故を未然に防ぐために下記の内容を必ずお守りください。**

⚠ 警告	この表示は「取り扱いを誤った場合、使用者が死亡または重傷を負う可能性があります」を意味しています。
●幼児の手の届く所に置かない 事故や故障の原因になります。	
●同梱のポリ袋は幼児の手の届く所や火のそばに置かない 事故や火災の原因になります。	

⚠ 注意	この表示は「取り扱いを誤った場合、使用者が傷害を負う、または物的損害が発生する可能性があります」を意味しています。
●直射日光の当たる場所、暖房器具の近く、高温多湿やほこりの多い場所に置かない 故障や不具合の原因になります。	
●振動系は指で触れない ●強い衝撃を与えない 故障の原因になります。 故障の原因になります。	
●分解や改造はしない 故障の原因になります。	

◆各部の名称 A

ご使用になる前に、図を参考にカートリッジの各部をご確認ください。
①交換針
②カートリッジボディ
③振動系
④プロテクター
⑤ヘッドシェル(AT-HS10)

◆針交換のしかた

1.振動系に手を触れないようにプロテクターを起こします。B
2.交換針を矢印の方向に引っ張って外します。B
3.新しい交換針をカートリッジボディに取り付けます。C
＊針の寿命は目安として約300時間です。

◆使いかた D

①アームまたはプレーヤーシステムの説明書に従ってオーバーハングの調整をします。不明な場合はプレーヤーに最初から付いていたカートリッジの針先位置に合わせてください。
②テクニカルデータに従って、規定内の針圧に調整します。規定外の針圧で使用すると振動系が破損する場合があります。
③アームまたはプレーヤーシステムの説明書に従ってアームの高さを調整します。アームの高さが適切でないと音質が劣化する場合があります。
④アンプのPHONO(MM)端子へダイレクトに接続して使用してください。アンプにPHONO端子がない場合は、フォノイコライザー(別売)を使用してください。

◆お手入れのしかた E

針先にごみや汚れが付着した場合は、ブラシできれいにしてください。
汚れがひどい場合は、スタイラスクリーナー(別売)をおすすめします。根元から針先へ向かってブラシを動かしてクリーニングしてください。

◆テクニカルデータ

●型式：VM型
●再生周波数範囲：20～20,000Hz
●出力電圧：4.5mV（1kHz、5cm/sec.）
●チャンネルセパレーション：27dB（1kHz）
●出力バランス：1.5dB（1kHz）
●針圧：1.0～1.8g（1.4g標準）
●コイルインピーダンス：3.2kΩ（1kHz）
●直流抵抗：800Ω
●推奨負荷抵抗：47kΩ
●負荷容量：100～200pF
●コイルインダクタンス：490mH（1kHz）
●スタチックコンプライアンス：
35×10^{-6} cm/dyne
●ダイナミックコンプライアンス：
8×10^{-6} cm/dyne（100Hz）
●針先形状：接合楕円針（0.3×0.7mil）
●カンチレバー：アルミニウムパイプ
●垂直トラッキング角：23°
●外形寸法：H21.3×W21.0×D70.3mm
●質量：16.8g
●交換針(別売)：ATN100E
(改良のため予告なく変更することがあります。)

English

Thank you for purchasing this Audio-Technica cartridge. Before using this cartridge, please read through these operating instructions to ensure that the cartridge will be used correctly. Please retain this manual in a safe location so that you can refer to it in the future.

Caution

- **Keep the cartridge out of the reach of small children.**
  Failure to heed this precaution may result in accidents or malfunction.
- **Keep the plastic bag provided with the cartridge out of the reach of small children and away from flames.**
  Failure to heed this precaution may result in accidents or fire.
- **Do not put this cartridge in a location where it will be exposed to direct sunlight, near heating devices or in places with a high temperature, high humidity or with high concentrations of dust.**
  Failure to heed this precaution may result in malfunction.
- **Do not touch the cartridge's cantilever fulcrum.**
- **Do not attempt to disassemble or modify the cartridge.**
- **Do not subject the cartridge to strong impact.**
  Failure to heed this precaution may result in malfunction.

◆Name of each part A

Please confirm each part before using this cartridge.
①Stylus
②Cartridge body
③Vibration system
④Protector
⑤Headshell (AT-HS10)

◆Replacing the stylus

1. Raise the protector without touching the cartridge's vibration system. B
2. Remove the stylus by pulling in the direction of the arrow. B
3. Install a new replacement stylus onto the cartridge body. C

＊Product lifetime of the stylus is around 300 hours.

◆Operation D

①Adjust overhang, following instructions in the user's manual of the tonearm or turntable. If you are unsure, align stylus tip with cartridge that originally came with the turntable.
②Adjust the tracking force following the specifications. An improper tracking force may damage the vibration system.
③Adjust arm height, following instructions in the user's manual of the tonearm or turntable. An improper arm height may cause deteriorated audio quality.
④Connect directly to the PHONO (MM) terminal of the amplifier. If your amplifier does not have a PHONO terminal, use a phono equalizer (sold separately).

◆Cleaning E

Use a brush to remove dirt and dust from the stylus tip. A stylus cleaner (sold separately) is recommended to remove stubborn dirt. Clean the stylus tip by moving the brush from the rear of the stylus tip to the front.

◆Specifications

●Type: VM
●Frequency response: 20 to 20,000 Hz
●Output voltage: 4.5 mV (1 kHz, 5 cm/sec.)
●Channel separation: 27 dB (1 kHz)
●Output balance: 1.5 dB (1 kHz)
●Tracking force: 1.0 to 1.8 g (1.4 g standard)
●Coil impedance: 3.2 k ohms (1 kHz)
●Coil DC resistance: 800 ohms
●Recommended load capacitance: 47 k ohms
●Load capacitance: 100 to 200 pF
●Coil inductance: 490 mH (1 kHz)
●Static compliance: 35×10^{-6} cm/dyne
●Dynamic compliance: 8×10^{-6} cm/dyne (100 Hz)
●Stylus: Bonded Elliptical 0.3 × 0.7 mil
●Cantilever: Aluminum pipe
●Vertical tracking angle: 23 °
●Dimensions: 21.3(H) × 21.0(W) × 70.3(D) mm
●Weight: 16.8 g
●Replacement stylus (sold separately): ATN100E
(Specifications are subject to change without notice due to improvements.)

Français

Nous vous remercions d'avoir acheté cette cartouche. Avant de l'utiliser, veuillez lire soigneusement ces instructions afin d'être sûr d'utiliser correctement la cartouche. Veuillez conserver ce manuel dans un lieu sûr afin de pouvoir vous y référer dans le futur.

AVERTISSEMENT!

- **Conserver la cartouche hors de portée des petits enfants.**
  Le non-respect de cette précaution peut entraîner des accidents ou un dysfonctionnement.
- **Conserver le sachet en plastique fourni avec la cartouche hors de portée des petits enfants et éloigné des flammes.**
  Le non-respect de cette précaution peut entraîner des accidents ou un incendie.
- **Ne pas mettre cette cartouche dans un endroit où elle serait exposée aux rayons directs du soleil ou à proximité d'appareils chauffants ou dans des endroits ayant des températures élevées, une forte humidité ou avec de fortes concentrations de poussière.**
  Le non-respect de cette précaution peut entraîner un dysfonctionnement.
- **Ne pas toucher le point d'appui cantilever de la cartouche.**
- **Ne pas tenter de démonter ou de modifier la cartouche.**
- **Ne pas soumettre la cartouche à de forts impacts.**
  Le non-respect de cette précaution peut entraîner un dysfonctionnement.

◆Nom de chaque élément A

Veuillez identifier chaque élément de la cellule avant son utilisation.
①Pointe de lecture de remplacement
②Corps de la cellule
③Cantilever
④Protection
⑤Porte-Cellule (AT-HS10)

◆Remplacement de la pointe de lecture

1. Lever la protection sans toucher le cantilever. B
2. Retirer la pointe de lecture comme indiqué par les flèches. B
3. Mettre en place la nouvelle pointe de lecture de remplacement sur le corps de la cellule. C

＊La durée de vie du produit est de 300 heures environ.

◆Fonctionnement D

①Ajuster l' "Overhang" de la cellule (position de la pointe par rapport à l'axe du bras et au centre du plateau) en suivant les instructions du manuel utilisateur du bras ou de la platine. Si vous n'êtes pas sûr, aligner le diamant de la cellule de façon identique à celle fournie d'origine avec la platine.
②Régler la force d'appui en respectant les spécifications. Une force d'appui incorrecte pourrait endommager le cantilever et vos disques.
③Réglez la hauteur du bras, en suivant les instructions du manuel utilisateur du bras ou de la platine. Une hauteur de bras incorrecte peut entraîner une qualité audio détériorée.
④Connecter directement à la borne PHONO (MM) de l'amplificateur. Si votre amplificateur ne possède pas une borne PHONO, utiliser un égalisateur phono vendu séparément.

◆Nettoyage E

Utiliser une brosse adaptée pour retirer les débris de matière et la poussière autour du diamant. Une solution nettoyante pour diamant (vendu séparément) est recommandée pour retirer les débris de matière et la poussière accumulés. Nettoyer le diamant en déplaçant la brosse de l'arrière vers à l'avant.

◆Spécifications

●Type: VM
●Réponse en fréquence: 20 Hz à 20 000 Hz
●Tension de sortie: 4,5 mV (1 kHz, 5 cm/sec.)
●Séparation entre les canaux: 27 dB (1 kHz)
●Equilibre entre les deux canaux: < 1,5 dB (1 kHz)
●Force d'Appui Verticale: 1,0 g à 1,8 g (1,4 g standard)
●Impédance de la Bobine: 3,2 kΩ (1 kHz)
●Résistance en Courant Continu de la Bobine: 800 Ω
●Charge capacitive recommandée: 47 kΩ
●Charge capacitive: 100 à 200 pF
●Inductance de la Bobine: 490 mH (1 kHz)
●Compliance Statique: 35×10^{-6} cm/dyne
●Compliance Dynamique: 8×10^{-6} cm/dyne (100 Hz)
●Stylet: Stylet elliptique de jonction 0,3 × 0,7 mil
●Cantilever: Tube en aluminium
●Angle de Lecture Vertical: 23 °
●Dimensions: 21,3(H) × 21,0(W) × 70,3(D) mm
●Poids: 16,8 g
●Pointe de lecture de remplacement (vendue séparément): ATN100E
(Les spécifications sont susceptibles d'être modifiées sans notification préalable en raison de l'amélioration)

Deutsch

Vielen Dank für den Kauf dieses Tonabnehmers. Bevor Sie den Tonabnehmer benutzen, lesen Sie bitte die Bedienungsanleitung, um sicherzustellen, dass der Tonabnehmer korrekt benutzt wird. Bitte bewahren Sie diese Anleitung an einem sicheren Platz auf, so dass Sie auch in Zukunft jederzeit einsehbar ist.

Warnung!

- **Bewahren Sie den Tonabnehmer für kleine Kinder unzugänglich auf.**
  Wenn diese Vorsichtsmaßnahme nicht eingehalten wird, besteht die Gefahr von Unfällen oder Funktionsstörungen.
- **Bewahren Sie die Plastikhülle des Tonabnehmers für kleine Kinder unzugänglich auf und halten Sie sie von Feuer fern.**
  Wenn diese Vorsichtsmaßnahme nicht eingehalten wird, besteht Unfall- und Brandgefahr.
- **Setzen Sie den Tonabnehmer nicht direkter Sonneneinstrahlung aus, in der Nähe von Heizgeräten oder an heißen, feuchten oder staubigen Orten.**
  Wenn diese Vorsichtsmaßnahme nicht eingehalten wird, besteht die Gefahr von Funktionsstörungen.
- **Berühren Sie den Hebelpunkt des Nadelträgers nicht.**
- **Versuchen Sie nicht, den Tonabnehmer auseinanderzunehmen oder umzubauen.**
- **Setzen Sie den Tonabnehmer keinen starken Erschütterungen aus.**
  Wenn diese Vorsichtsmaßnahme nicht eingehalten wird, besteht die Gefahr von Funktionsstörungen.

◆Bezeichnung der Teile A

Bitte überprüfen Sie vor Verwendung des Tonabnehmers alle Teile.
①Nadel
②Tonabnehmergehäuse
③Schwingungssystem
④Schutzvorrichtung
⑤Headshell (AT-HS10)

◆Austausch der Nadel

1. Entfernen Sie die Schutzvorrichtung, ohne das Schwingungssystem des Tonabnehmers zu berühren. B
2. Entfernen Sie die Nadel in Pfeilrichtung. B
3. Installieren Sie eine neue Ersatznadel am Tonabnehmergehäuse. C

＊Die Lebensdauer der Nadel beträgt ca. 300 Stunden.

◆Bedienung D

①Stellen Sie den Überhang ein, entsprechend den Anweisungen im Benutzerhandbuch für den Tonarm oder Drehteller. Wenn Sie sich nicht sicher sind, richten Sie die Nadelspitze an dem ursprünglich mit dem Drehteller gelieferten Tonabnehemer aus.
②Passen Sie das Auflagegewicht entsprechend den Spezifikationen an. Ein falsches Auflagegewicht kann das Schwingungssystem beschädigen.
③Justieren Sie die Höhe des Arms gemäß des Benutzerhandbuchs des Tonarms oder des Plattenspielers ein. Eine unsachgemäß eingestellte Höhe des Arms kann in verschlechterter Tonqualität resultieren.
④Schließen Sie direkt an den PHONO-Anschluss (MM) des Verstärkers an. Wenn Ihr Verstärker nicht über einen PHONO-Anschluss verfügt, verwenden Sie einen separat erhältlichen Entzerrer.

◆Reinigung E

Entfernen Sie Schmutz und Staub mit einer Bürste von der Nadelspitze. Zur Entfernung hartnäckiger Verschmutzungen wird ein Nadelreiniger (separat erhältlich) empfohlen. Reinigen Sie die Nadelspitze, indem Sie die Bürste von vorne nach hinten bewegen.

◆Spezifikationen

●Typ: VM
●Frequenzbereich: 20 ~ 20.000 Hz
●Ausgangsspannung: 4,5 mV (1 kHz, 5 cm/sec.)
●Kanaltrennung: 27 dB (1 kHz)
●Kanalbalance am Ausgang: 1,5 dB (1 kHz)
●Auflagekraft: 1,0 ~ 1,8 g (1,4 g standard)
●Spulenimpedanz: 3,2 k Ω (1 kHz)
●Gleichstromwiderstand der Spule: 800 Ω
●Empfohlene Lastkapazität: 47 kΩ
●Lastkapazität: 100 ~ 200 pF
●Spuleninduktivität: 490 mH (1 kHz)
●Statische Nadelnachgiebigkeit: 35×10^{-6} cm/dyne
●Dynamische Nadelnachgiebigkeit: 8×10^{-6} cm/dyne (100 Hz)
●Nadelschliff: Gefasste elliptische Nadel 0,3 × 0,7 mil
●Nadelträger: Aluminiumrohr
●Vertikaler Abtastwinkel: 23 °
●Abmessungen: 21,3(H) × 21,0(B) × 70,3(D) mm
●Gewicht: 16,8 g
●Ersatznadel (separat erhältlich): ATN100E
(Die Spezifikationen können aufgrund von Verbesserungen ohne Vorankündigung geändert werden.)