取扱説明書

インナーイヤーヘッドホン　ATH-CKS550
audio-technica

お買い上げありがとうございます。
ご使用の前にこの取扱説明書を必ずお読みのうえ、正しくご使用ください。
また、いつでもすぐ読める場所に保管しておいてください。

安全上の注意

本製品は安全性に充分な配慮をして設計していますが、使いかたを誤ると事故が起こることがあります。事故を未然に防ぐために下記の内容を必ずお守りください。

⚠ 警告	この表示は「取り扱いを誤った場合、使用者が死亡または重傷を負う可能性があります」を意味しています。
⚠ 注意	この表示は「取り扱いを誤った場合、使用者が傷害を負う、または物的損害が発生する可能性があります」を意味しています。

⚠警告

- ●自動車、バイク、自転車など、乗り物の運転中は絶対に使用しないでください。交通事故の原因となります。
- ●周囲の音が聞こえないと危険な場所（踏切、駅のホーム、工事現場、車や自転車の通る道など）では使用しないでください。
- ●本製品は密閉度が高く、外部の音が聞こえにくくなります。周囲の音が聞こえる音量で、安全を確かめながらご使用ください。
- ●イヤピースは幼児の手の届かない場所に保管してください。

⚠注意

- ●本製品を使用中に気分が悪くなった場合は、すぐにご使用を中止してください。
- ●耳をあまり刺激しない適度な音量でご使用ください。大音量で長時間聞くと聴力に悪影響を与えることがあります。
- ●肌に異常を感じた場合は、すぐにご使用を中止してください。
- ●分解や改造はしないでください。
- ●ヘッドホンを耳から外したときは、必ずイヤピースが本体に付いているかご確認ください。イヤピースが耳の中に残り取り出せない場合は、すぐに医師の診察を受けてください。

使用上の注意

- ●ご使用の際は、接続する機器の取扱説明書も必ずお読みください。
- ●本製品を使用時に万一メモリーなどが消失しても、当社では一切責任を負いません。
- ●交通機関や公共の場所では、他の人の迷惑にならないよう、音量にご注意ください。
- ●接続する際は、必ず機器の音量を最小にしてください。
- ●乾燥した場所では耳にピリピリと刺激を感じることがあります。これは人体や接続した機器に蓄積された静電気によるものでヘッドホンの故障ではありません。
- ●強い衝撃を与えないでください。
- ●直射日光の当たる場所、暖房器具の近く、高温多湿やほこりの多い場所に置かないでください。また水がかからないようにしてください。
- ●本製品は長い間使用すると、紫外線（特に直射日光）や摩擦により変色することがあります。
- ●本製品をそのままバッグやポケットなどに入れるとコードが引っ掛かり、断線の原因になります。必ず付属のポーチに収納してください。
- ●コードは必ずプラグを持って抜き差ししてください。コードを引っ張ると断線や事故の原因になります。

- ●φ3.5mmステレオミニジャック以外のヘッドホン端子の機器と接続する場合は、適切な変換プラグアダプターをお買い求めください。
- ●コードを延長する場合は、別売のヘッドホン延長コードをお買い求めください。

■ お手入れのしかた

長くご使用いただくために各部のお手入れをお願いいたします。
お手入れの際は、アルコール、シンナーなど溶剤類は使用しないでください。

●本体について
乾いた布で本体の汚れを拭いてください。
特にイヤピース装着部（右図参照）は、イヤピースを通して皮脂などの汚れが付着します。汚れが付着したまま使用すると、イヤピースが外れやすくなります。こまめに汚れを拭いてください。
なお、音が出る部分は繊細なため、触らないようにしてください。故障の原因になります。

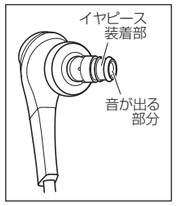

●コードについて
汗などで汚れた場合は、使用後すぐに乾いた布で拭いてください。
汚れたまま使用すると、コードが劣化して固くなり、故障の原因になります。

●プラグについて
プラグが汚れた場合は、乾いた布で拭いてください。
プラグが汚れたまま使用すると、音とびや雑音が入る場合があります。

- ●長い間ご使用にならない場合は、高温多湿を避け、風通しの良い場所に保管してください。
- ●イヤピースのお手入れは、「イヤピースについて」→「お手入れのしかた」を参照ください。

■ テクニカルデータ

●型式	：ダイナミック型
●ドライバー	：φ9.8mm
●出力音圧レベル	：105dB/mW
●再生周波数帯域	：5～24,000Hz
●最大入力	：100mW
●インピーダンス	：16Ω
●質量	：約7.5g（コード除く）
●コード長	：1.2m（Y型※）※左右のコードの長さが同じです。
●プラグ	：φ3.5mm金メッキステレオミニプラグ（L型）
●付属品	：ポーチ、イヤピース（XS,S,M,L）
●交換イヤピース（別売）	：ER-CK50XS,S,M,L

（改良などのため予告なく変更することがあります。）

■ 各部の名称と接続例

ご使用になる前に、下図を参考にヘッドホンの各部をご確認ください。

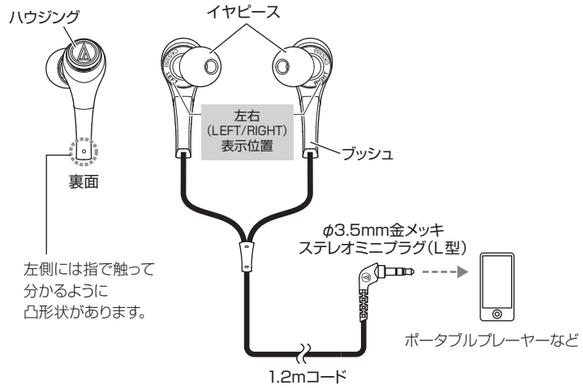

■ イヤピースについて

■ イヤピースのサイズ／位置調整について

本製品は、4サイズのシリコンイヤピースXS、S、M、Lを付属しており、お買い上げ時はMサイズがスタンダードポジションに装着されています。また、イヤピースの位置は2段階で調整することができます。
より良い音質で楽しんでいただくために、イヤピースのサイズや位置を換えて、イヤピースを耳の収まりの良い位置に調整してください。
イヤピースが耳にうまく装着されていないと低音が聞こえにくいことがあります。

● 2ポジションポスト
好みに合わせた装着が選べるイヤピースの2段階調整機構。
しっかりフィットして音漏れを防ぎ、低域表現を向上します。

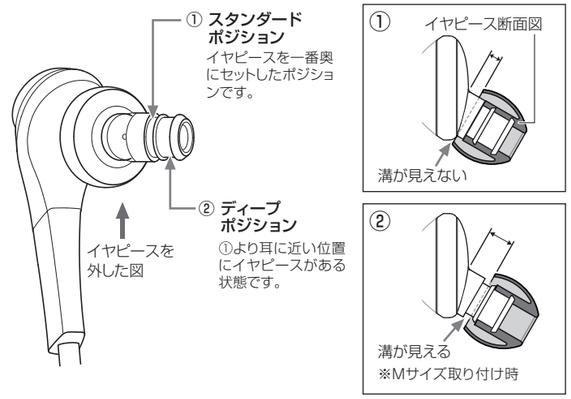

■ お手入れのしかた

ヘッドホンからイヤピースを外し、うすめた中性洗剤で手洗いしてください。
洗浄後は乾いてからご使用ください。

■ 交換のしかた

消耗したイヤピースを外し、新しいイヤピースを斜めから押し当てます（右図参照）。
内側を広げるように強く押し込み、奥までしっかり取り付けてください。ポジションは右上図のように2カ所あります。
※イヤピースが外れにくい設計にしているため、取り付けがきつくなっています。

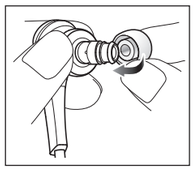

⚠注意

- ●イヤピースは汚れが付きやすいため、定期的に取り外しお手入れをしてください。汚れが付いたまま使用すると、イヤピースを通して本体の音が出る部分が汚れ、音質が悪くなる恐れがあります。
- ●イヤピースは消耗品のため、保存や使用により劣化します。嵌合が緩くなるなどの劣化が見られた場合は交換イヤピースを販売店でお買い求めください。
- ●一度外したイヤピースを本体に付ける際は、確実に取り付けられているかを確認してください。イヤピースが耳の中に残ったまま放置すると、けがや病気の原因になります。

■ 使いかた

1. 接続する機器の音量を最小にして、ヘッドホン端子に本製品を接続します。
2. 本製品の"LEFT(左)"の表示側を左耳に、"RIGHT(右)"の表示側を右耳に装着し、イヤピースを調整します。
3. 接続している機器を再生し、音量を調整してください。

※接続する機器の取扱説明書も併せてお読みください。


装着図

アフターサービスについて
本製品をご家庭用として、取扱説明や接続・注意書きに従ったご使用において故障した場合、保証書記載の期間・規定により無料修理をさせていただきます。
修理ができない製品の場合は、交換させていただきます。お買い上げの際の領収書またはレシートなどは、保証開始日の確認のために保証書と共に大切に保管し、修理などの際は提示をお願いします。

お問い合わせ先（電話受付／平日9：00～17：30）
製品の仕様・使いかたや修理・部品のご相談は、お買い上げのお店または当社窓口およびホームページのサポートまでお願いします。
●お客様相談窓口（製品の仕様・使いかた） 0120-773-417
（携帯電話・PHSなどのご利用は　03-6746-0211）
FAX：042-739-9120　Eメール：support@audio-technica.co.jp
●サービスセンター（修理・部品） 0120-887-416
（携帯電話・PHSなどのご利用は　03-6746-0212）
FAX：042-739-9120　Eメール：servicecenter@audio-technica.co.jp
●ホームページ（サポート） www.audio-technica.co.jp/atj/support/

株式会社 オーディオテクニカ
〒194-8666　東京都町田市西成瀬2-46-1
http://www.audio-technica.co.jp

132506850

Instructions

INNER EAR HEADPHONES ATH-CKS550
audio-technica

Thank you for purchasing these headphones. Before using these headphones, please read through these operating instructions to ensure that you will use the headphones correctly.

CAUTION

Please read these cautions before using your headphones.
To ensure safety, observe all cautions while using this equipment.

Warnings

- Never use the headphones while driving a car, riding a motorcycle or bicycle or operating any other vehicle.
- Do not use the headphones in places where the inability to hear ambient sound presents a serious risk (such as at railroad crossings, train stations, construction sites or on roads where vehicles and bicycles are traveling).
- This product effectively shields external sound, so you may not hear sound around you clearly while wearing the headphones. Adjust the volume to a level where you can still hear background sound and constantly check safety around you while listening to music.
- Store the earpieces out of the reach of small children.
- If you begin to feel unwell while using this product, please discontinue use immediately.
- To prevent damage to your hearing, do not raise the volume too high. Listening to loud sound for an extended period may cause temporary or permanent hearing loss.
- Discontinue use if skin irritation results from direct contact with the product.
- Do not disassemble, modify or attempt to repair the headphones.
- When removing the headphones from your ears, check to make sure the earpieces are still attached to the main unit. If the earpieces become lodged in your ears and you are unable to remove them, consult a physician at once.

Cautions

- To ensure compatibility and correct usage, always consult the user manual of any device before connecting the headphones to it.
- Audio-Technica will not be liable in any way for any loss of data in the unlikely event that such losses should occur while using this product.
- On public transport systems or in other public places, keep the volume low so as not to disturb other people.
- Please minimize the volume on your audio device before connecting the headphones in order to avoid hearing damage from sudden exposure to excessive volume.
- When using this product in a dry environment, you may feel a tingling sensation in your ears. This is caused by static electricity accumulated on your body, not by a headphone malfunction.
- Do not subject the headphones to strong impact.
- Do not store the headphones under direct sunlight, near heating devices or in a hot, humid or dusty place. Do not allow the headphones to get wet.
- When this product is used for a long time, the headphones may become discolored due to ultraviolet light (especially direct sunlight) or wear.
- The cable may become caught or severed if product is placed in a bag or pocket without adequate protection. Always store the product in the included pouch.
- Connect/disconnect the cable by holding the plug. Pulling directly on the cable can result in a broken wire and the risk of electric shock.

- Be sure to purchase the appropriate conversion plug adaptor when connecting the headphones to equipment with other than a 3.5 mm stereo headphone jack.
- Lengthening the headphone cable requires a separate extension cable available from your dealer.

Cleaning

Get into the habit of regularly cleaning your inner ear headphones to ensure that they will last for a long time. Do not use alcohol, paint thinners or other solvents for cleaning purposes.

Headphones

Use a cleaning cloth to wipe away dirt on the headphones. Do not allow the cloth to touch the area from which the sound producing area because it is more susceptible to damage.

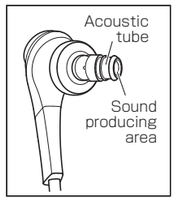

Cables

If the cables have become soiled (by perspiration, for instance) wipe them with a dry cloth immediately after use. Using cables which are dirty may cause them to deteriorate, become hard and give rise to problems.

Plug

Using the plug when it is dirty may cause intermittent sound or noise. When the plug is dirty, wipe it with a dry cloth.

- For long-time storage, keep the headphones in a well-ventilated place without high temperatures and humidity.
- Refer to "Cleaning the earpieces" in "About the earpieces" to learn how to clean the earpieces.

Specifications

Driver	:	9.8 mm
Output sound pressure level	:	105 dB/mW
Frequency response	:	5~24,000 Hz
Maximum input power	:	100 mW
Impedance	:	16 ohms
Weight(without code)	:	approx. 7.5 g
Cable length	:	1.2 m (Y type)
Plug	:	3.5 mm gold-plated stereo mini plug (L-shaped)
Accessories	:	Pouch, Earpieces (XS,S,M,L)
Sold separately	:	Earpieces (ER-CK50XS,S,M,L)

(For product improvement, this product is subject to modification without notice.)

Headphone parts

Please confirm each part before using these headphones.

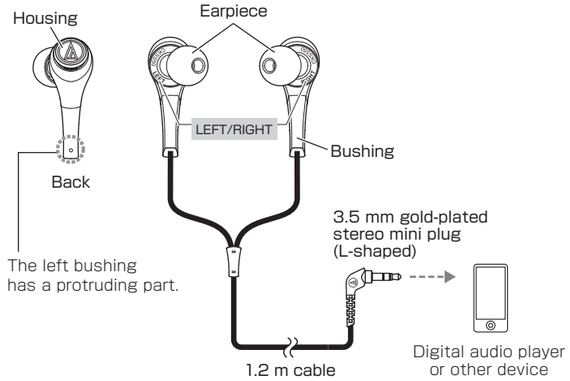

About the earpieces

Sizes and position

It may be difficult to hear the bass sounds if the earpieces do not fit snugly into your ears. These headphones come with silicon earpieces in four sizes (XS, S, M and L). At the time of purchase, the M size silicon earpieces are attached and positioned in standard position. To ensure that you will enjoy a better sound quality, it may be necessary to change the size and/or position to what is best suited for you, and adjust the earpieces inside your ears for a snug fit.

2 POSITION POST

2 position post maximizes sound isolation while providing a better fit.

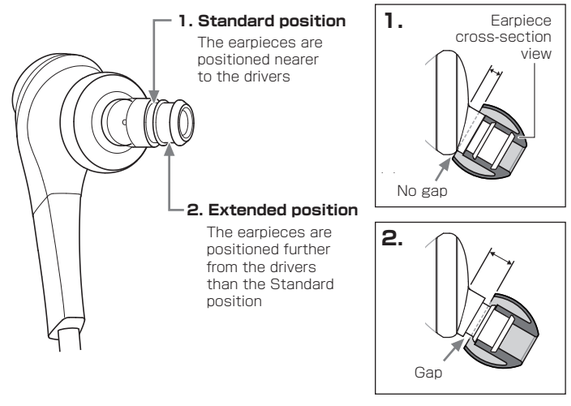

Cleaning the earpieces

Remove earpieces from the headphones and clean them with a diluted detergent. After cleaning, dry before use.

Replacing the earpieces

Remove each old earpiece, and mount the new earpiece over the stem up to the base of the stem. There are 2 positions as shown in the figures above.

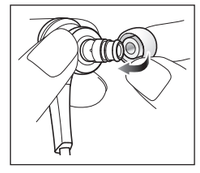

How to use

1. Minimize the volume of each sound device, then connect the headphones to the headphone terminal.
2. Please make sure to position the earpieces correctly. (LEFT / RIGHT position)
3. Turn on your audio device, and adjust volume as necessary.
   *Please also read instruction manual of audio device.



audio-technica
Audio-Technica Corp.
2-46-1 Nishi-naruse, Machida, Tokyo 194-8666, Japan
©2015 Audio-Technica Corp.